SC5X

Der perfekte 5-Achs Spanner

The perfect 5-Axis Vice

GRESSEL Spanntechnik

Der SC5X ist die Krönung unter den 5-Achs-Spannern. Wählen Sie einfach zwischen der 5- oder 6-Seiten-Bearbeitung in einem Arbeitsschritt. Der SC5X vereint alle Vorteile in sich. Selbstverständlich in bester GRESSEL-Qualität.

The SC5X is the crowning glory among the 5-axis vices. You can easily choose between the 5- or 6-sided machining in only one step. The SC5X combines all advantages in itself. Of course in the best GRESSEL-quality.

Aktiver Niederzug für 6-Seiten-Bearbeitung
Active pull-down for 6-sided machining

Komplette Werkstück Fertigung auf allen 6-Seiten und dies in hoher Präzision.
Complete workpiece production on all 6-sides in high precision.

Beste Zugänglichkeit
Best accessibility

Spannen und bearbeiten auf höchstem Niveau. Die perfekte Zugänglichkeit von allen Seiten – ein grosses Plus für den SC5X.
Clamping and machining at highest level. The perfect accessibility – a big bonus for the SC5X.

Manuell oder automatisiert
Manual or automated

Im Nu erfolgt der Spindelwechsel. Der SC5X kann jederzeit und einfach vom mechanischen zum automatisierbaren Spanner umgebaut werden.
The spindle can be changed quickly. The SC5X can easily and at any time convert from a mechanical to an automated vice.

Geringe Schwingungen
Low vibrations

Elastomerdämpfungen reduzieren die Schwingungen auf ein Miniumum.
Ihr klarer Nutzen: Erhöhung der Standzeit für Ihre Werkzeuge und somit weniger Werkzeugkosten.
Elastomer damping reduces vibrations to a minimum.
Your clear benefit: Increased tool life for your tools and therefore less tool costs.

Der SC5X im Konkurrenzvergleich – überzeugen Sie sich selbst!
The SC5X in comparison with the competition – see for yourself!

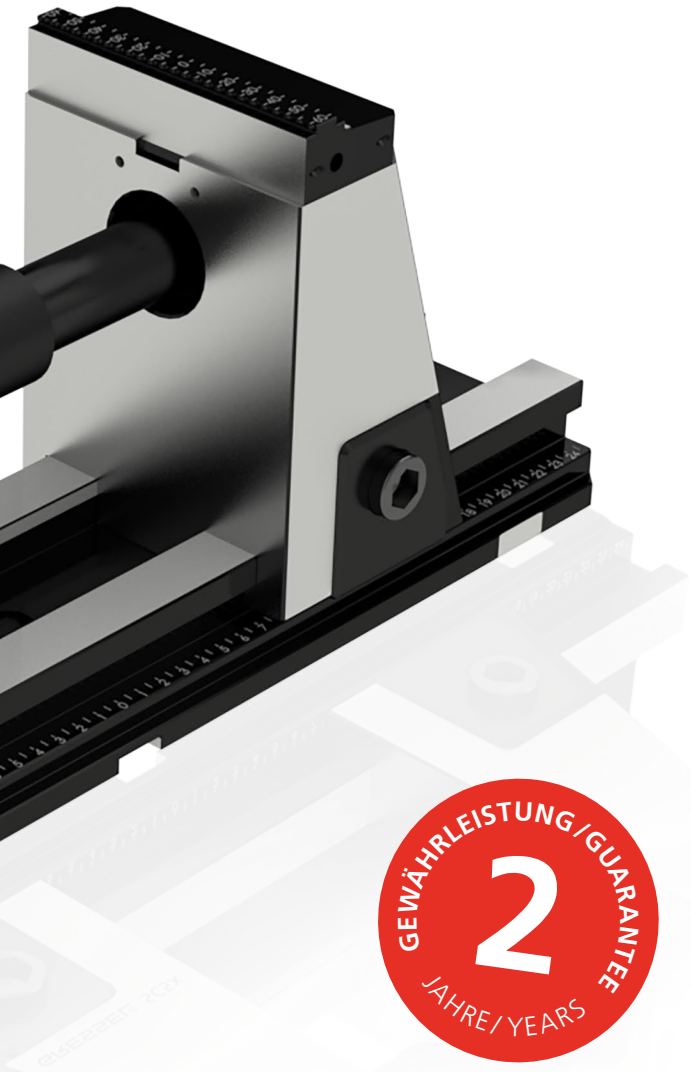

Kein Zeitverlust beim Umbau
No loss of time during conversion

Mit den neuen Schnellwechsel-Backen ist ein Umbau ohne Werkzeug möglich und die Rüstzeit verringert sich dadurch massiv.
With the new quick-change jaws, conversion is possible without tools, which massively reduces set-up times.

Das Mass aller Dinge
The measure of all things

Spannbereich Schnellverstellung bis 130 mm Grundspannhub ohne Umbau.
Clamping range quick adjustment up to 130 mm basic clamping stroke without conversion.

Systemübersicht SC5X
System overview SC5X

1 Beste Zugänglichkeit
Best accessibility

· optimal für die 5 + 6-Seiten-Bearbeitung
· symmetrische Zugänglichkeit
· optimal for 5 + 6-sided machining
· symmetrical accessibility

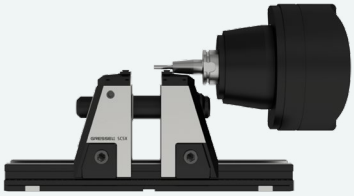

2 Spannbereich Schnellverstellung
Clamping range quick adjustment

· 130 mm Grundspannhub ohne Spindelumbau
· 130 mm basic clamping stroke without spindle conversion

3 Grosser Backen Baukasten
Large jaws construction kit

· mit 16 Schnellwechsel Backen in den Breiten 40 / 65 / 80 / 125 mm
· with 16 quick change jaws in the widths 40 / 65 / 80 / 125 mm

4 Optimiert gegen Schwingungen
Optimized against vibrations

· integrierte interne Elastomerdämpfung
· integrated internal elastomer damping

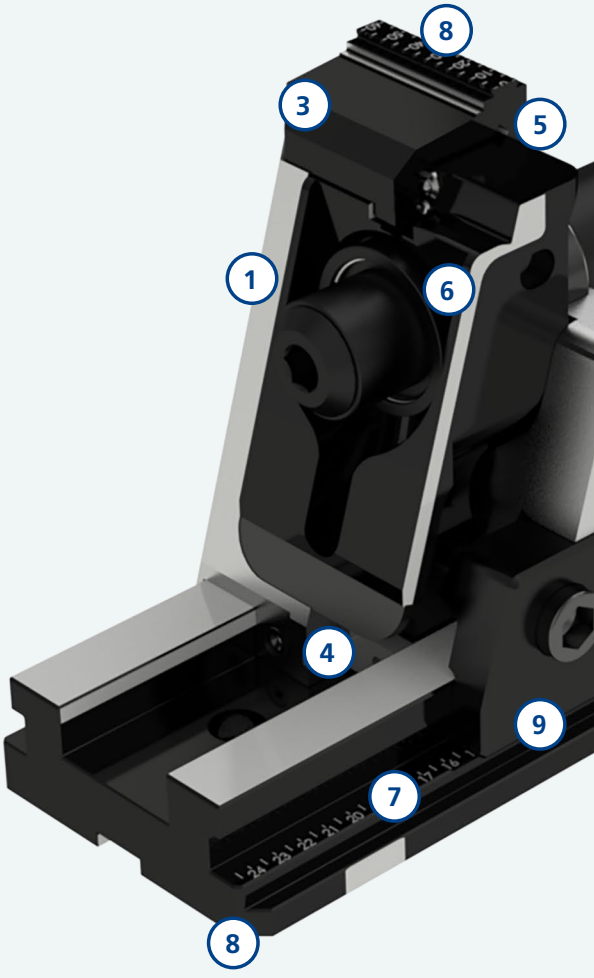

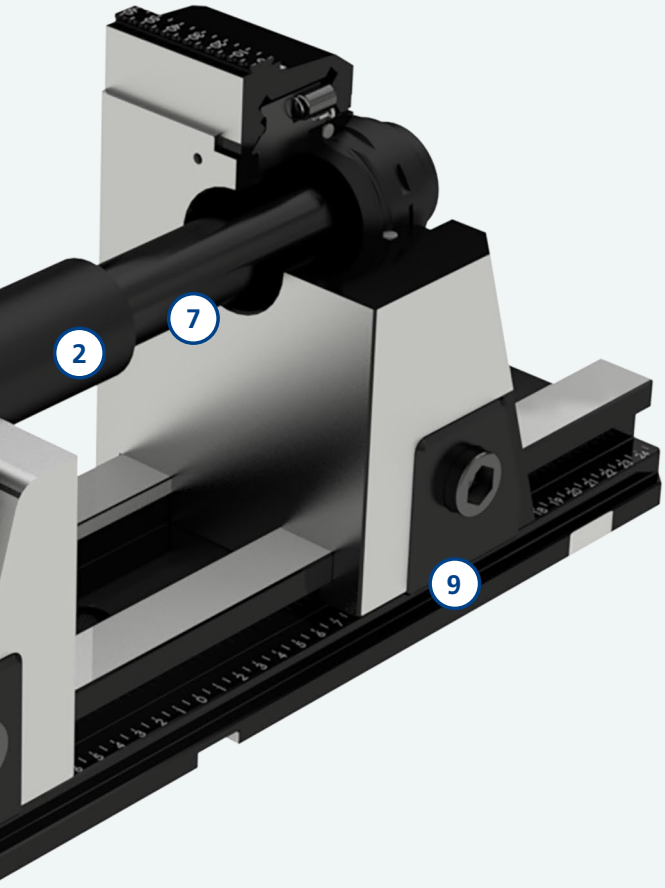

5 Backen Schnellwechsel
Jaw quick change

- sekundenschneller Backenwechsel
- kein Umbau der Trägerbacken notwendig
- immediate jaw change
- no modification of the carrier jaws necessary

6 Spindel Schnellwechselsystem
Spindle quick change system

- schneller Umbau
- quick modification

8 Massstab / Skalierung
Scale / Scaling

- Hilfe zur Positionierung der Trägerbacken und der Werkstücke
- Assistence for positioning the carrier jaws and workpieces

7 2 Spindel Varianten voll gekapselt
2 spindle variants fully encapsulated

- mechanische Spindel
  - einfach verlängerbar bis Spannbereich von 680 mm
- hydraulisch angesteuerte Spindel
  - für Automatisierung jederzeit nachrüstbar
- mechanical spindle
  - easily extendable up to clamping range of 680 mm
- hydraulically actuated spindle
  - can be retrofitted for automation at any time

9 Wahlweise 5 + 6-Seiten-Bearbeitung
Optional 5 + 6-side machining

- integrierter Backen Niederzug
- kein Kraftfluss über die Auflagefläche
- integrated jaws pull-down
- no force flow over the contact surface

Baukasten
Construction kit

SC5X-M-S, SC5X-H-S
L-330/L-430/L-500/
L-630/L-800

SWB Wendebacken grip 3 mm
Breite 125/80/65/40 mm
QCJ reversible jaws grip 3 mm
width 125/80/65/40 mm

Seite/page 16/18

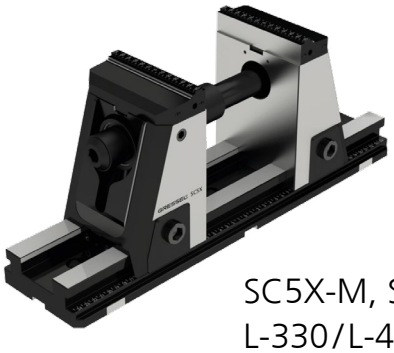

SC5X-M, SC5X-H
L-330/L-430/L-500/
L-630/L-800

SWB Wendebacken grip 3 mm
Breite 125/80/65/40 mm
QCJ reversible jaws grip 3 mm
width 125/80/65/40 mm

Seite/page 16/18

SC5X-M-S, SC5X-H-S
SC5X-M, SC5X-H
L-330/L-430/L-500/
L-630/L-800

SWB Wendebacken grip 5 mm
Breite 125/80/65/40 mm
QCJ reversible jaws grip 5 mm
width 125/80/65/40 mm

Seite/page 16/18

SC5X-M-S, SC5X-H-S
SC5X-M, SC5X-H
L-330/L-430/L-500/
L-630/L-800

SWB Wendebacken carbide-grip 5 mm
Breite 125/80/65/40 mm
QCJ reversible jaws carbide-grip 5 mm
width 125/80/65/40 mm

Seite/page 16/18

SC5X-M-S, SC5X-H-S
SC5X-M, SC5X-H
L-330/L-430/L-500/
L-630/L-800

SWB Stahl Blockbacken weich Breite 125 mm
QCJ steel block jaws soft width 125 mm

Seite/page 16/18

SC5X-M-S, SC5X-H-S
SC5X-M, SC5X-H
L-330/L-430/L-500/
L-630/L-800

SWB Adapter- und Pendelplatte
QCJ adapter- and swivel plate

Seite/page 16/18

SC5X-M-S, SC5X-H-S
SC5X-M, SC5X-H
L-330/L-430/L-500/
L-630/L-800

SWB Wendebacken Prägeprofil LANG grip 3 mm Breite 125 mm
QCJ reversible jaws pre-stamp profile LANG grip 3 mm width 125 mm

Seite/page 16/18

SWB (Schnellwechsel Backen) Baukasten
QCJ (quick change jaws) construction kit

SWB Wendebacke grip 3 mm
Breite 125/80/65/40
QCJ reversible jaw grip 3 mm
width 125/80/65/40

SWB Wendebacke grip 5 mm
Breite 125/80/65/40
QCJ reversible jaw grip 5 mm
width 125/80/65/40

SWB Wendebacke carbide-grip 5 mm
Breite 125/80/65/40
QCJ reversible jaw carbide-grip 5 mm
width 125/80/65/40

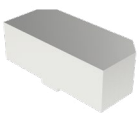

SWB Stahl Blockbacke weich
Breite 125
QCJ steel block jaw soft width 125

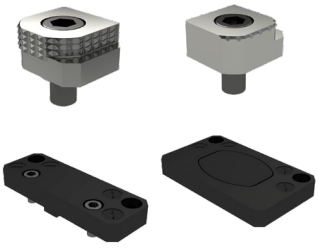

SWB Adapter- und Pendelplatte
QCJ adapter- and swivel plate

SWB Wendebacke Prägeprofil LANG
grip 3 mm Breite 125
QCJ reversible jaw pre-stamp profile
LANG grip 3 mm width 125

Anwendungen
Applications

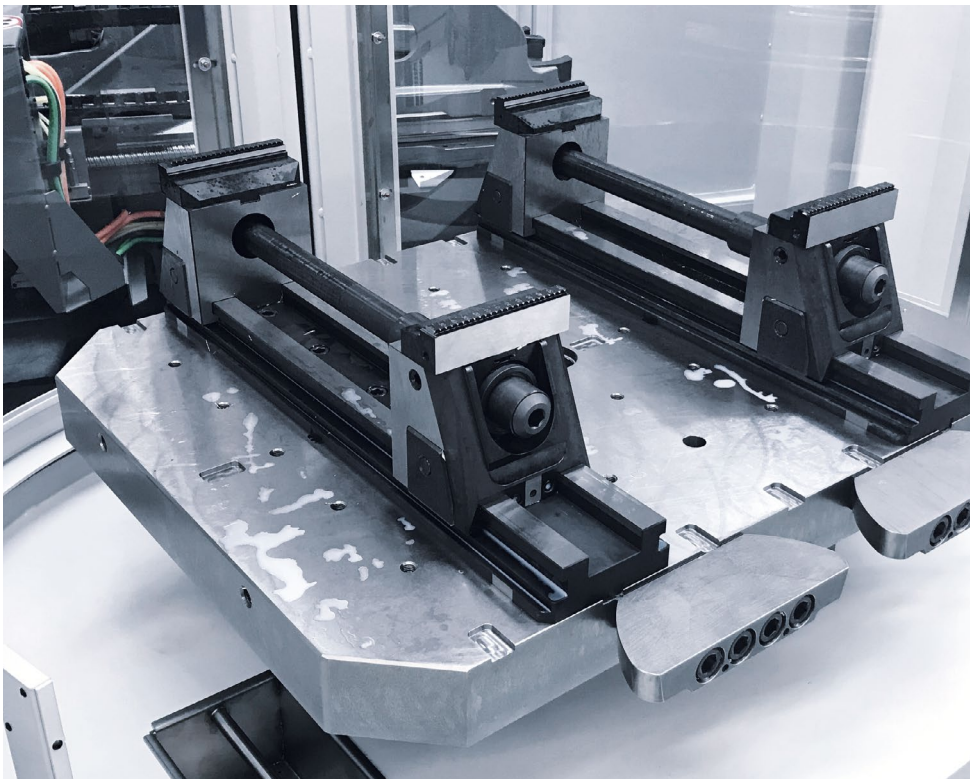

SC5X 125-S

SC5X Grundkörperlänge
L-630 mm mit SWB Wendebacke
grip 3 mm Breite 125
SC5X base body length
L-630 mm with QCJ reversible
jaw grip 3 mm width 125

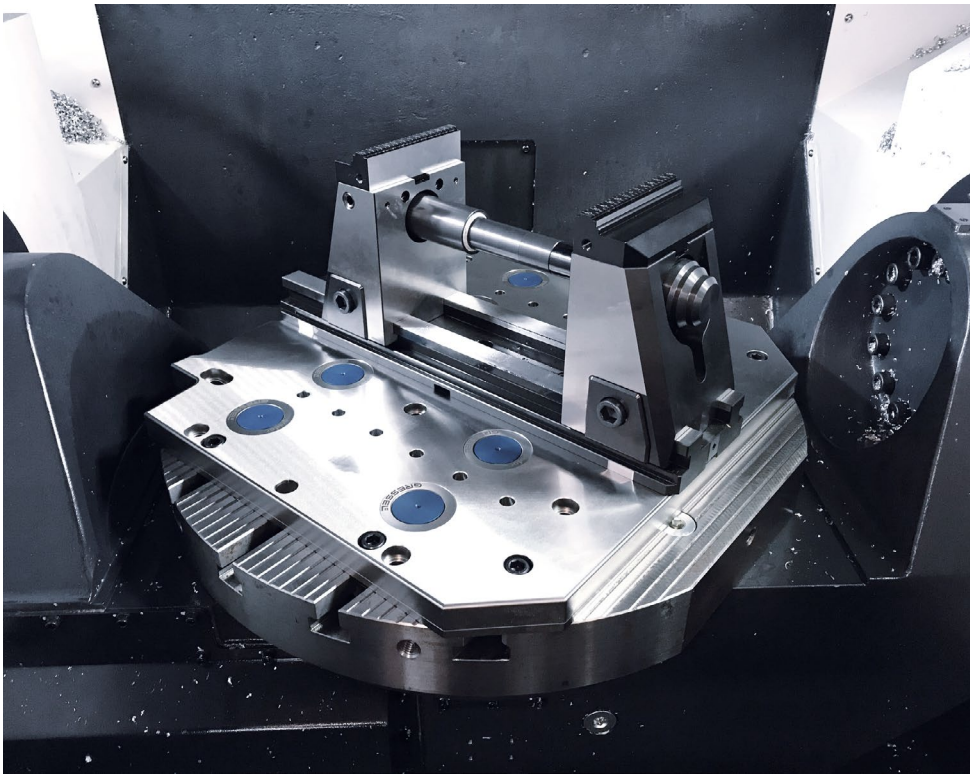

SC5X 125

SC5X Grundkörperlänge
L-500 mm mit SWB Wendebacke
grip 3 mm Breite 125 auf einer
gredoc NRS Platte 10-fach
SC5X base body length
L-500 mm with QCJ reversible
jaw grip 3 mm width 125 on
a gredoc plate NRS 10-fold

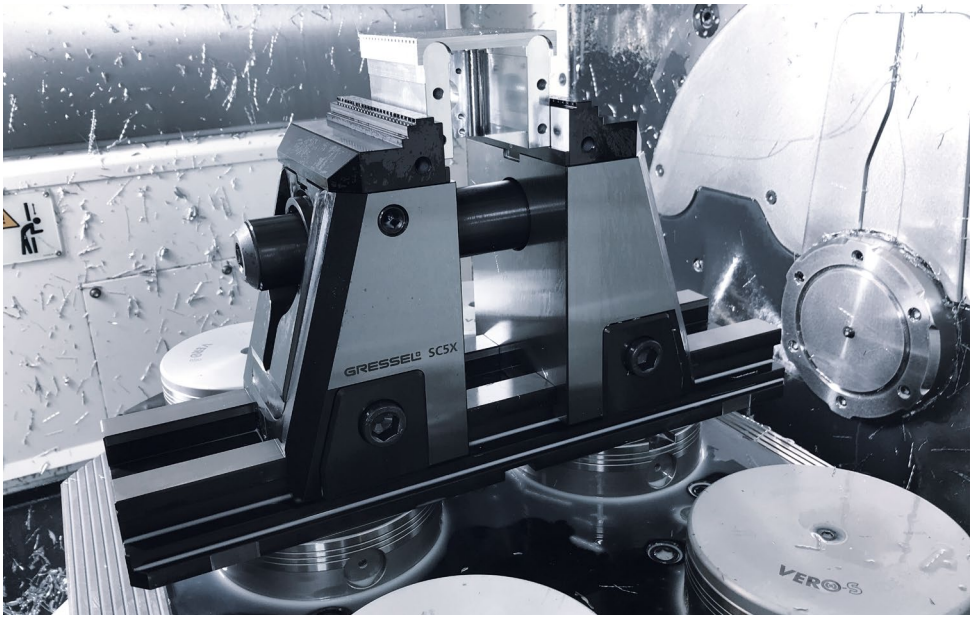

SC5X 125

SC5X Grundkörperlänge L-430 mm mit Magnetunterlagen für Präzisionsspannung mit Niederzug OP20 auf Nullpunkt-Spannsystem SCHUNK VERO-S

SC5X base body length L-430 mm with magnetic supports for precision clamping with pull-down OP20 on zero point clamping system SCHUNK VERO-S

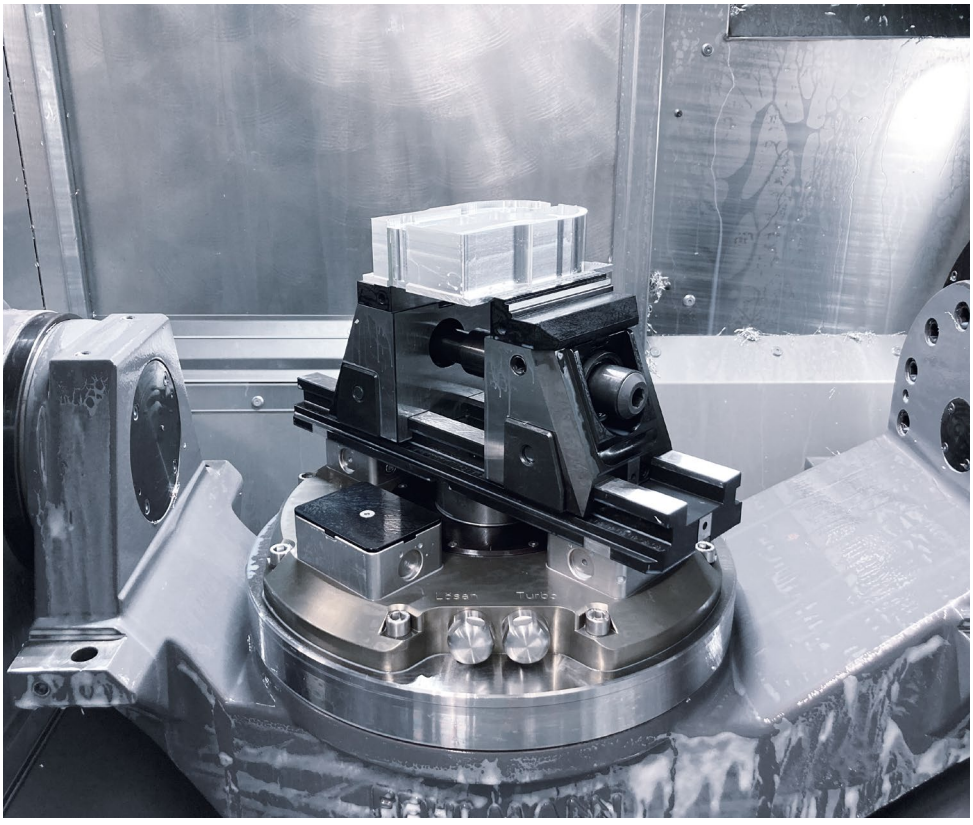

SC5X 125

SC5X Grundkörperlänge L-430 mm mit SWB Wendebacke grip 3 mm Breite 125 auf Nullpunkt-Spannsystem SCHUNK VERO-S

SC5X base body length L-430 mm with QCJ reversible jaw grip 3 mm width 125 on zero point clamping system SCHUNK VERO-S

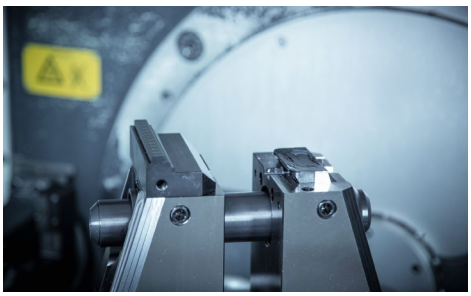

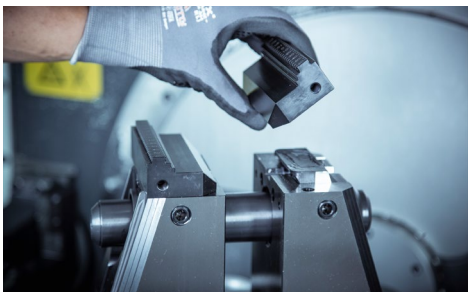

SC5X

Schnellwechsel Backen (SWB)
Quick jaw change (QCJ)

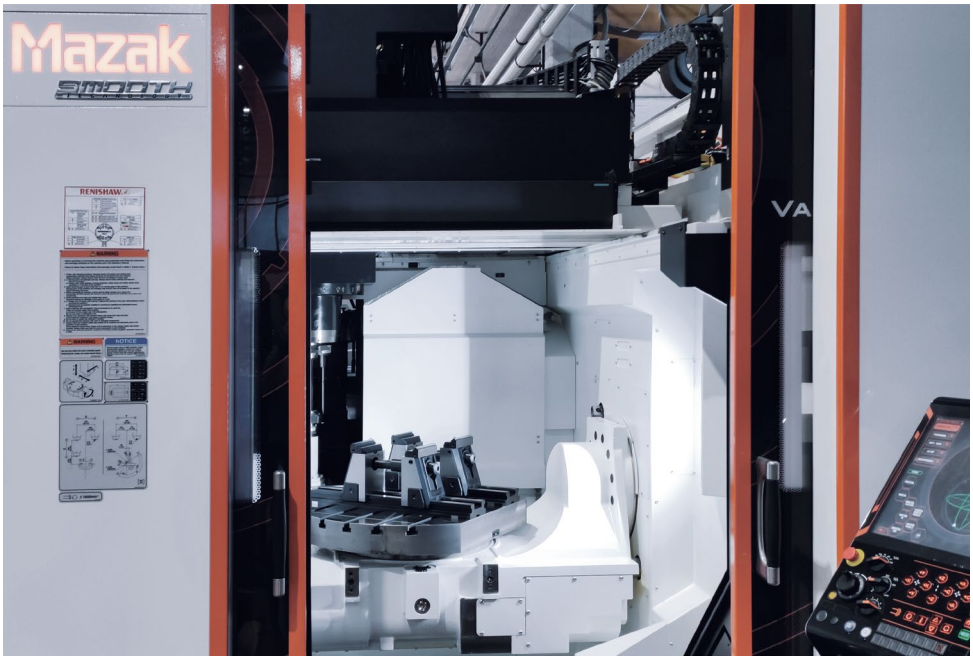

SC5X-M

Mit SWB Wendebacken grip 3 mm
Breite 125
With QCJ reversible jaw grip 3 mm
width 125

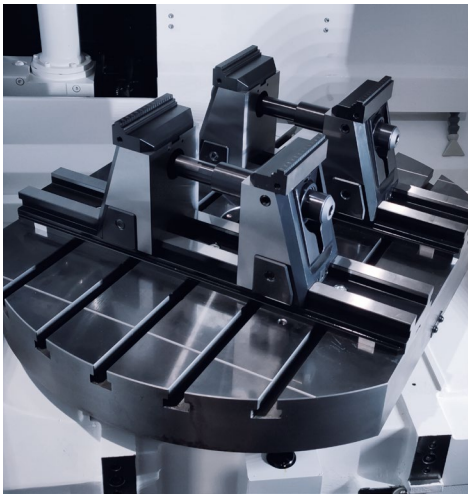

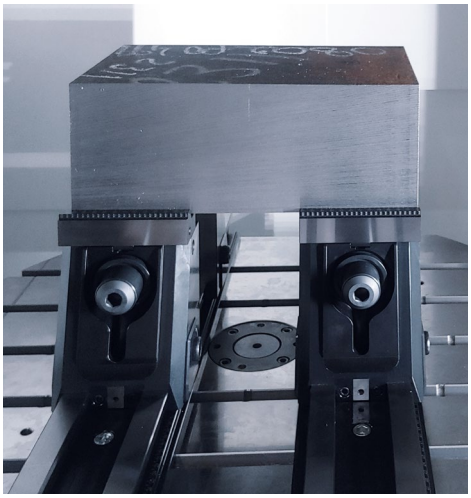

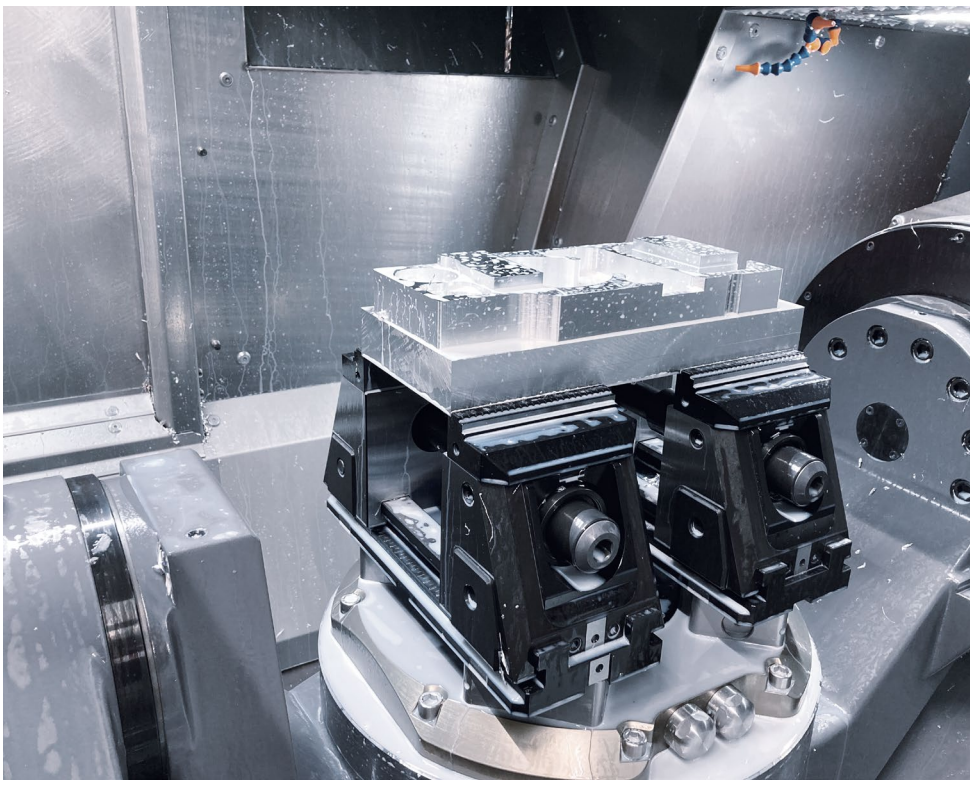

SC5X 125

SC5X Grundkörperlänge L-430 mm mit SWB Wendebacke grip 3 mm Breite 125 auf Nullpunkt-Spannsystem SCHUNK VERO-S

SC5X base body length L-430 mm with QCJ reversible jaw grip 3 mm width 125 on zero point clamping system SCHUNK VERO-S

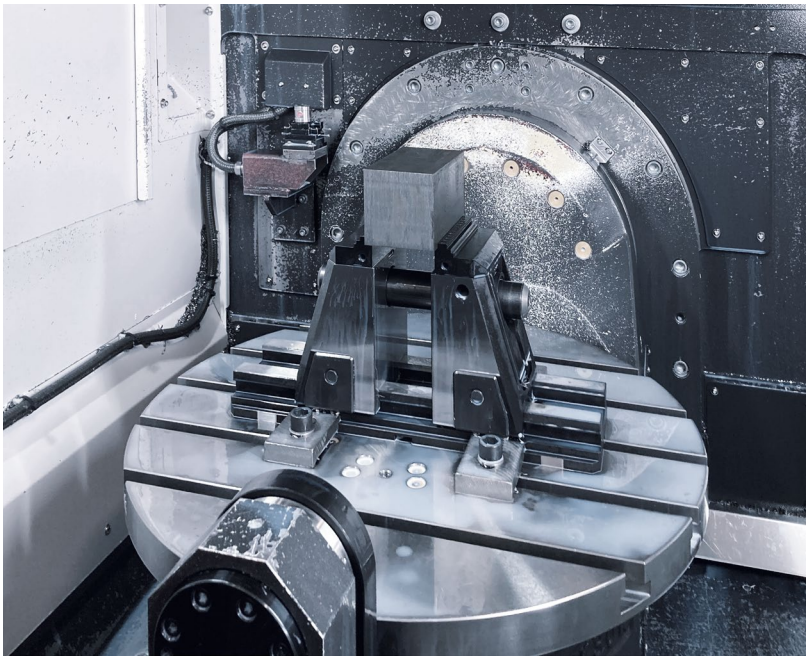

SC5X 125

SC5X Grundkörperlänge L-500 mm mit SWB Wendebacke grip 3 mm Breite 125

SC5X base body length L-500 mm with QCJ reversible jaw grip 3 mm width 125

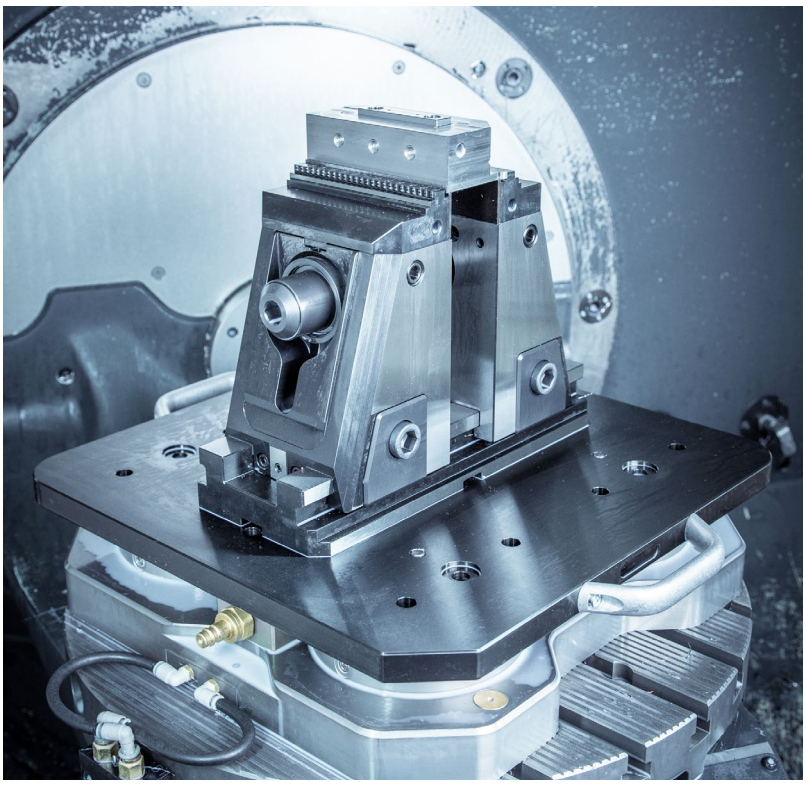

SC5X-M

Mit Multiadapterplatte auf VERO-S Nullpunkt-Spannsystem gespannt
Clamped with a multi adapter plate on a VERO-S zero point clamping system

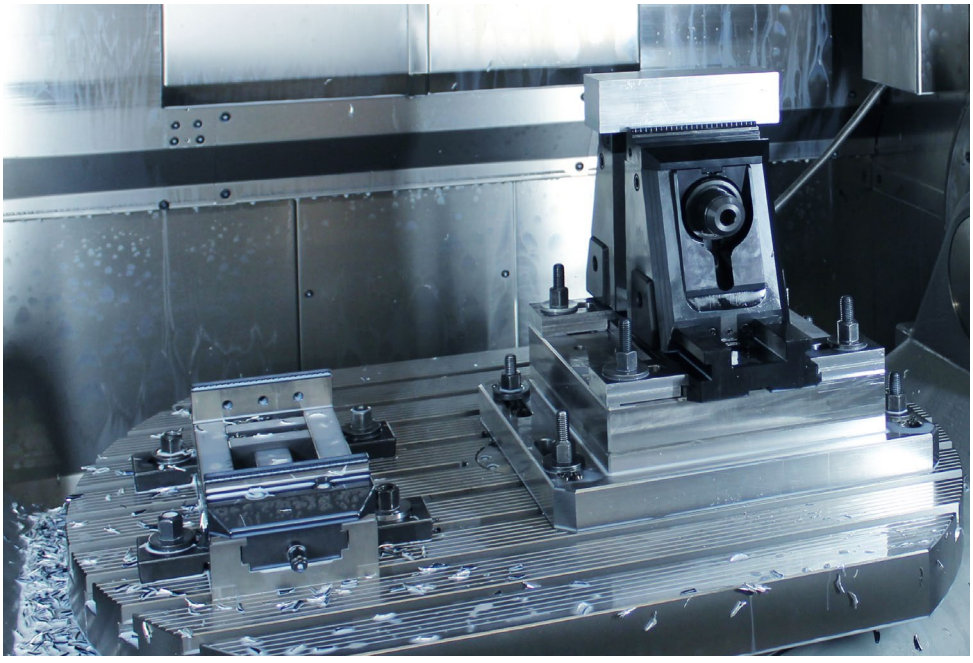

SC5X-M

Mit SWB Wendebacken grip 3 mm Breite 125
With QCJ reversible jaw grip 3 mm width 125

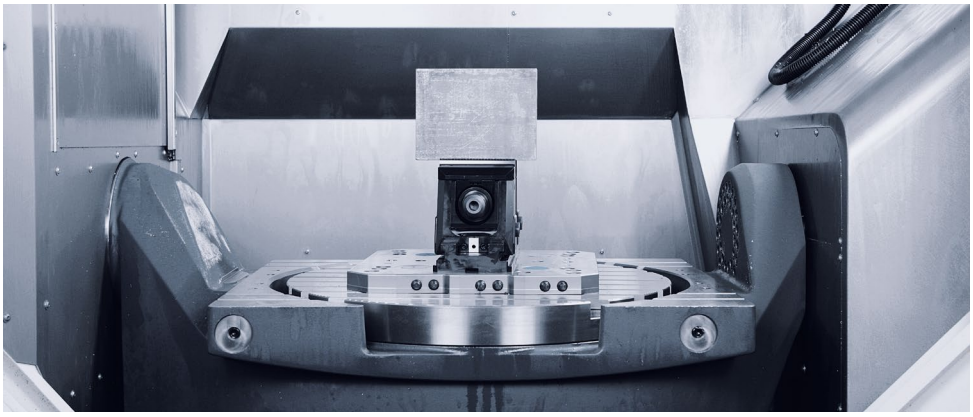

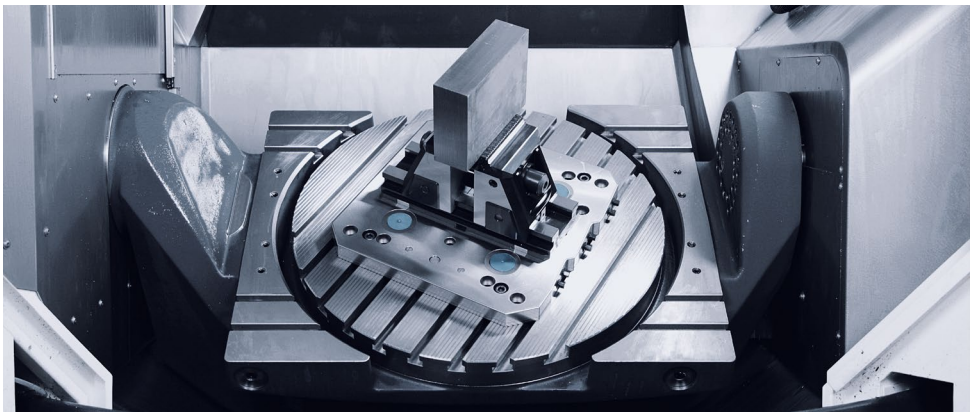

SC5X 125-S

SC5X Grundkörperlänge L-430 mm mit SWB Wendebacke grip 3 mm Breite 125 auf Nullpunkt-Spannsystem gredoc NRS 400 × 400

SC5X base body length L-430 mm with QCJ reversible jaw grip 3 mm width 125 on zero point clamping system gredoc NRS 400 × 400

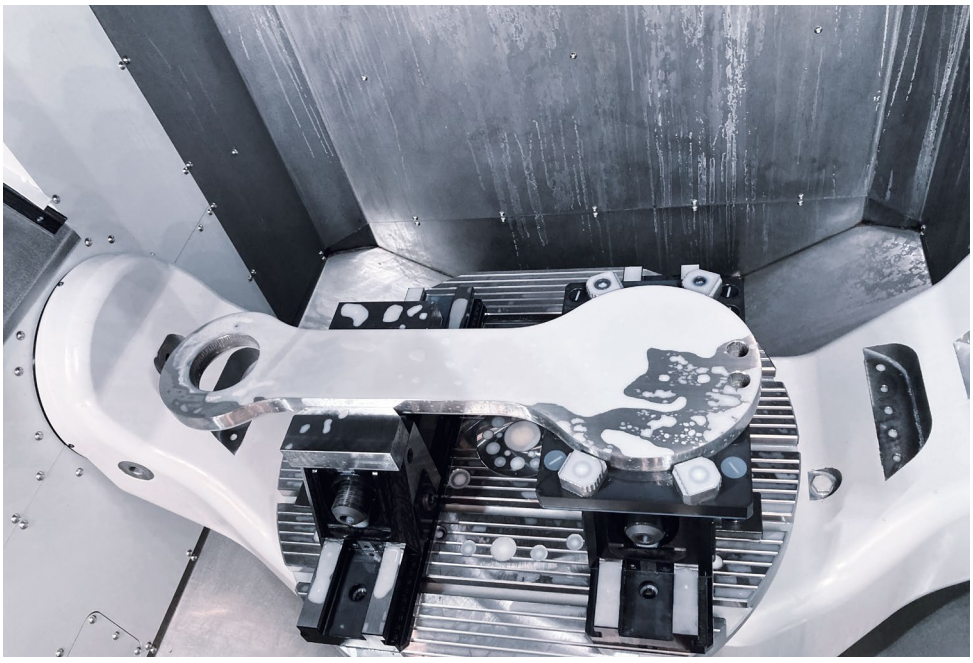

SC5X 125

1× SC5X Grundkörperlänge L-500 mm mit SWB Stahl Blockbacke weich Breite 125 und 1× SC5X Grundkörperlänge L-500 mit SWB Adapter- und Pendelplatte

1× SC5X base body length L-500 mm with QCJ steel block jaw soft width 125 and 1× SC5X base body length L-500 with SWB adapter- and swivel plate

Standard Schnittstelle
Standard interface

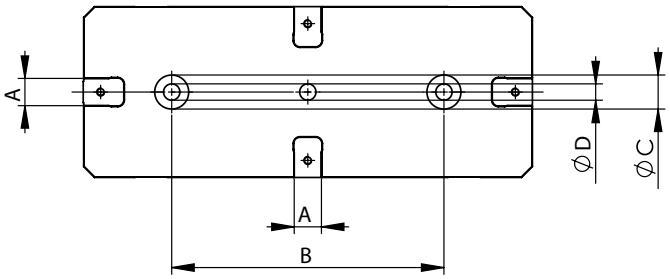

Typ Type	A_{H7}	$B_{\pm 0.02}$	$øC_{H6}$	$øD_{H7}$
SC5X-M / -S L-330	20	200	25	12
SC5X-H / -S L-330	20	200	25	12

Masse (mm) Dimensions (mm)

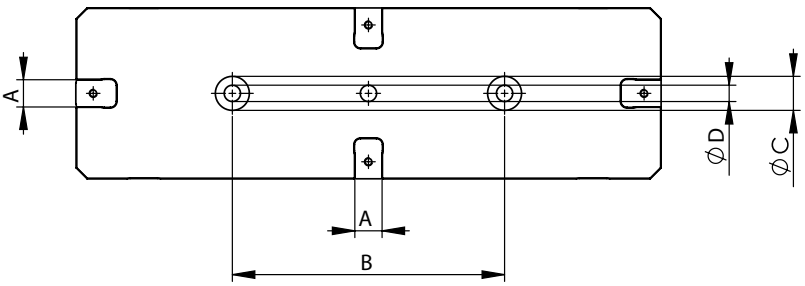

Typ Type	A_{H7}	$B_{\pm 0.01}$	$øC_{H6}$	$øD_{H7}$
SC5X-M / -S L-430	20	200	25	12
SC5X-H / -S L-430	20	200	25	12

Masse (mm) Dimensions (mm)

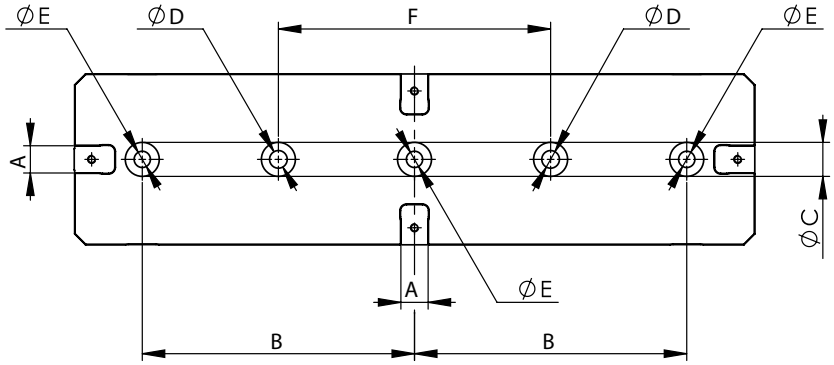

Typ Type	A_{H7}	$B_{\pm 0.015}$	$øC_{H6}$	øD	$øE_{H7}$	$F_{\pm 0.02}$
SC5X-M/-S L-500	20	200	25	13	12	200
SC5X-H/-S L-500	20	200	25	13	12	200

Masse (mm) Dimensions (mm)

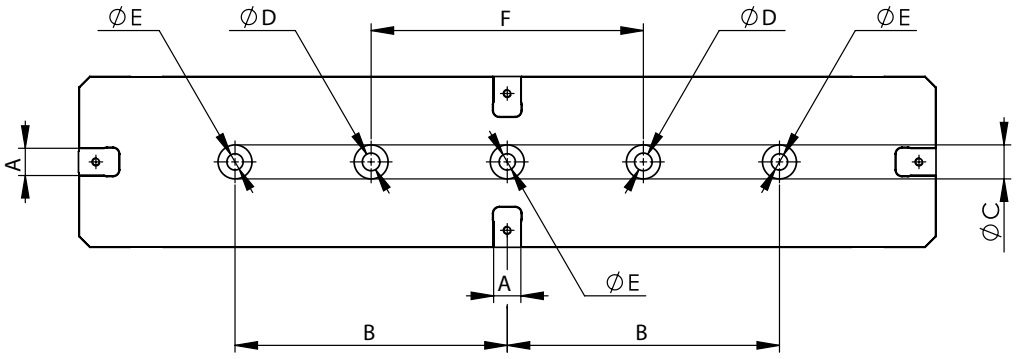

Typ Type	A_{H7}	$B_{\pm 0.015}$	$øC_{H6}$	øD	$øE_{H7}$	$F_{\pm 0.02}$
SC5X-M/-S L-630	20	200	25	13	12	200
SC5X-H/-S L-630	20	200	25	13	12	200

Masse (mm) Dimensions (mm)

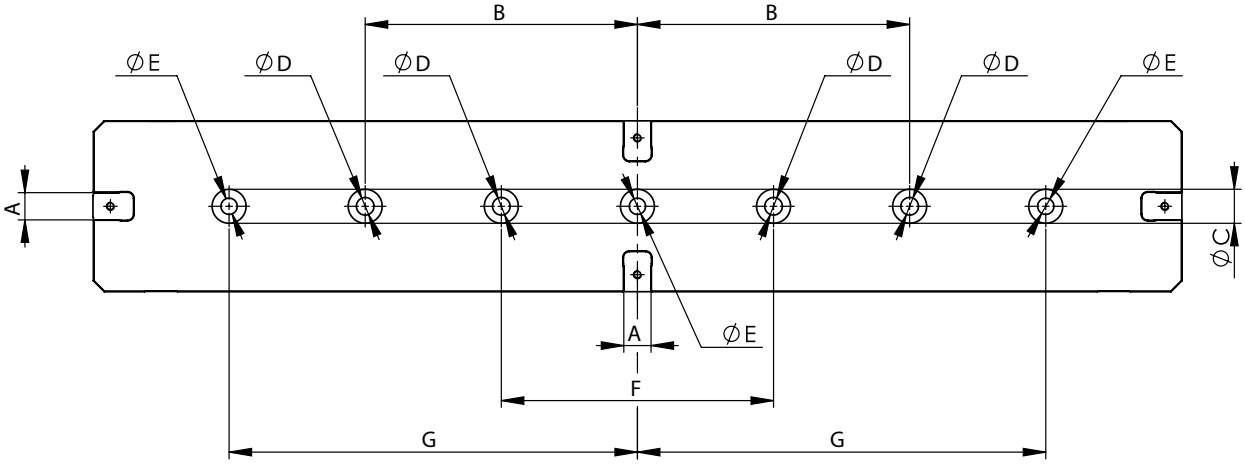

Typ Type	A_{H7}	$B_{\pm 0.015}$	$øC_{H6}$	øD	$øE_{H7}$	$F_{\pm 0.02}$	$G_{\pm 0.02}$
SC5X-M/-S L-800	20	200	25	13	12	200	300
SC5X-H/-S L-800	20	200	25	13	12	200	300

Masse (mm) Dimensions (mm)

Technische Informationen
Technical information

1. Funktionsprinzip SC5X SC5X functional principle

2. Spannkräfte SC5X Clamping forces for SC5X

Baugrösse Size	**Max. Anzugs-Drehmoment** Max. torque	**Max. Spannkraft** Max. clamping force
SC5X Rohteilspannung Raw material clamping	100 Nm	50 kN
SC5X Präzisionsspannung Precision clamping	120 Nm	40 kN
SC5X-S Rohteilspannung Raw material clamping	100 Nm	50 kN
SC5X-S Präzisionsspannung Precision clamping	120 Nm	34 kN

SC5X Rohteilspannung Raw material clamping

Anzugs-Drehmoment/Spannkraft **SC5X**
Clamping torque/clamping force **SC5X**

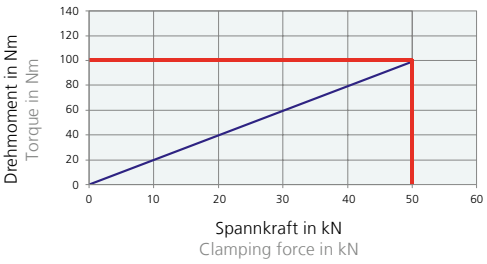

SC5X Präzisionsspannung Precision clamping

Anzugs-Drehmoment/Spannkraft **SC5X**
Clamping torque/clamping force **SC5X**

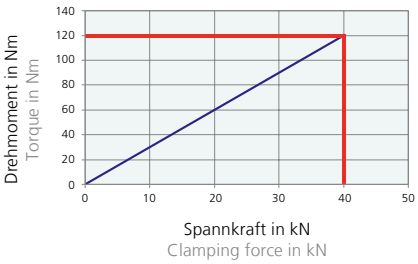

SC5X-S Rohteilspannung Raw material clamping

Anzugs-Drehmoment/Spannkraft **SC5X-S**
Clamping torque/clamping force **SC5X-S**

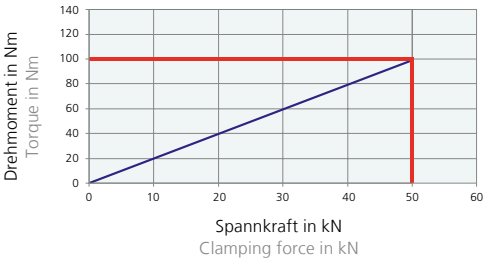

SC5X-S Präzisionsspannung Precision clamping

Anzugs-Drehmoment/Spannkraft **SC5X-S**
Clamping torque/clamping force **SC5X-S**

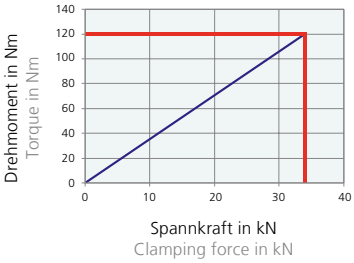

Spannkräfte SC5X-H Clamping forces for SC5X-H

Baugrösse Size	**Max. Hydraulik Druck** Max. hydraulic pressure	**Max. Spannkraft** Max. clamping force
SC5X-H Rohteilspannung Raw material clamping	250 bar	50 kN
SC5X-H Präzisionsspannung Precision clamping	250 bar	30 kN
SC5X-H-S Rohteilspannung Raw material clamping	250 bar	50 kN
SC5X-H-S Präzisionsspannung Precision clamping	250 bar	25 kN

SC5X-H Rohteilspannung Raw material clamping

Anzugs-Drehmoment/Spannkraft **SC5X-H**
Clamping torque/clamping force **SC5X-H**

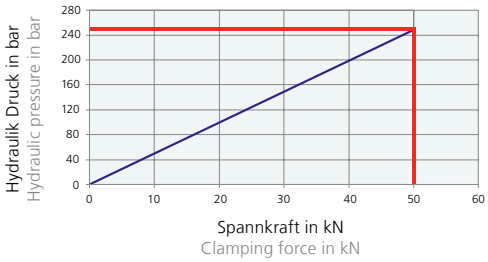

SC5X-H Präzisionsspannung Precision clamping

Anzugs-Drehmoment/Spannkraft **SC5X-H**
Clamping torque/clamping force **SC5X-H**

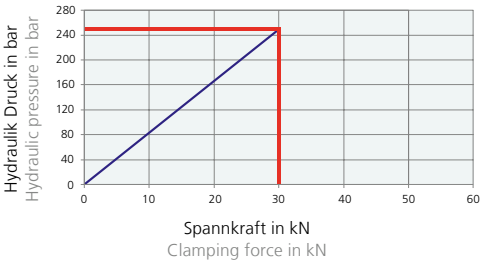

SC5X-H-S Rohteilspannung Raw material clamping

Anzugs-Drehmoment/Spannkraft **SC5X-H-S**
Clamping torque/clamping force **SC5X-H-S**

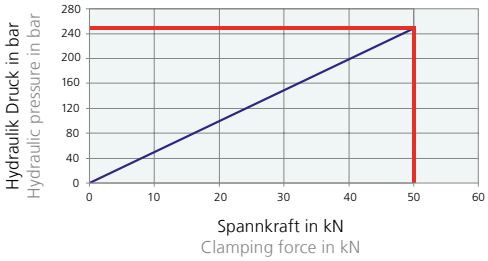

SC5X-H-S Präzisionsspannung Precision clamping

Anzugs-Drehmoment/Spannkraft **SC5X-H-S**
Clamping torque/clamping force **SC5X-H-S**

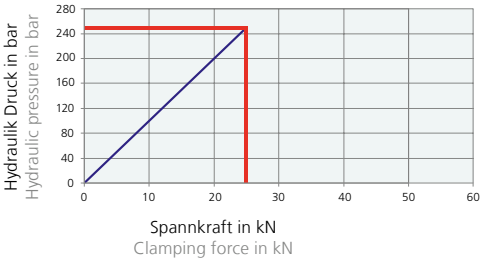

3. SWB – Schnellwechsel Backen QCJ – quick change jaws

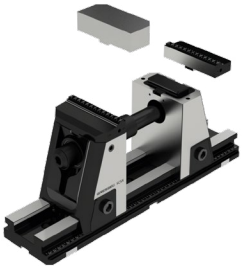

Backen Schnellwechsel System
Der SC5X ermöglicht dank Backenschnellwechselsystem ein extrem schnelles Umrüsten des Spanners auf neue Systembacken. Dabei kann aus einem breiten Systembackenprogramm gewählt werden.

Jaw quick-change system
Due to the jaw quick-change system, the system jaws of the SC5X vice can be exchanged extremely fast to new ones. You can choose from a broad range of system jaws.

4. Aufspannen/Ausrichten Clamping/alignment

Aufspannen mit zwei Passschrauben ø12f7/M12 und Aufspannschrauben
Clamping with two fitting screws ø12f7/M12 and clamping screws

Ausrichtung durch Präzisions-Nutensteine 20H7 im Grundkörper in der T-Nut des Maschinentisches. Aufspannung mit Spannpratzen
Alignment due to precision t-slot nuts 20H7 in the base body in the t-slot of the machine table. Clamping with clamping claws

Ausrichten und Aufspannen mit Nullpunkt-Spannsystem gredoc (2 – 3 Aufnahmebolzen)
Optional: Positionier- und Befestigungsbohrungen auf Kundenwunsch
Alignment and clamping with gredoc zero point clamping system (2 – 3 locating pins)
Optional: Positioning and mounting holes on customer request

5. Grosser Grundspannhub als Standard Long basic clamping stroke as standard

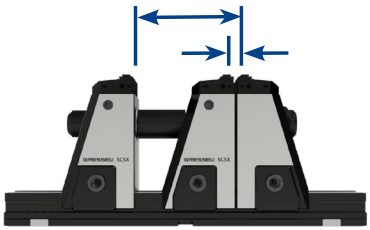

Der SC5X besitzt in jeder Spannerlänge einen Grundspannhub von 130 mm. Damit hat er, im Vergleich zu seinen Marktbegleitern, den mit Abstand grössten Grundhub. Dieser kann je nach Grundkörperlänge mit unterschiedlichen Zugstangenverlängerungen individuell erweitert werden.
The SC5X has the basic stroke of 130 mm for each clamp length. Compared with its competitors, it has by far the longest basic stroke. Depending on the length of the base body, this can be individually extended with different tension rod extension.

6. Frei konfigurierbares Spindelsystem Freely configurable spindle system

Die Spindel des SC5X ist vollständig gekapselt. Je nach Spannerlänge ist der Spannbereich über unterschiedliche Zugstangenverlängerungen bis zu einer Grundkörperlänge von 800 mm frei konfigurierbar. Der Ein-, Aus- oder Umbau erfolgt dabei komplett ohne Werkzeug.

(1) **Zugstangenverlängerung**

The spindle of the SC5X is completely encapsulated. Depending on the vice length, the clamping range can be configured freely via different tension rod extensions up to a base body length of 800 mm. Installation, removal or conversion is carried out without any tools at all.

(1) **Tension rod extension**

7. Aktiver Niederzug der Schnellwechsel Backe zur Grundbacke
Active pull-down of the quick-change jaw to basic jaw

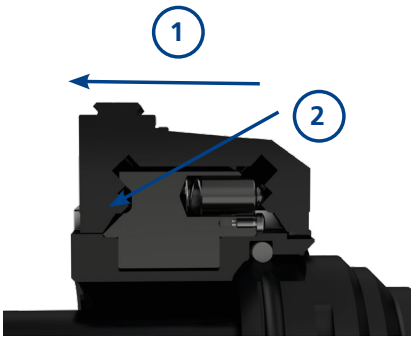

Durch fixieren beider Spannbacken – über die beiden Klemmschrauben – kommt es durch die innenliegende Mechanik zu einer kleinen Backenbewegung mit aktivem Niederzug am Werkstück. Durch diesen Niederzug kann mit dem SC5X eine komplette und sehr präzise Bearbeitung der 6. Seite realisiert werden.

1. Backenhub
2. Resultierender Niederzug

Fixing of both clamping jaws – via the two clamping screws – results in a small jaw movement with an active pull-down function due to the inlying mechanical system. This pull-down mechanism allows the SC5X to realise a complete and precise machining of the sixth side.

1. Jaw stroke
2. Resulting pull-down function

8. Schneller Umbau auf vergrösserten Spannbereich
Quick conversion to a larger clamping range

Der SC5X kann ohne zusätzliche Zubehörteile auf einen verlängerten Spannbereich umgebaut werden. Hierzu müssen nur die standardmässig integrierten Wendebacken über das Schnellwechselsystem herausgenommen und gedreht werden. Absolut unkompliziert und innerhalb weniger Sekunden.

The SC5X can be converted to an extended clamping range without additional accessories. For this purpose, only the standard integrated jaws have to be removed and turned via the quick-change system. Absolutely uncomplicated and within a few seconds.

9. Zwei Bauhöhen verfügbar Two heights are available

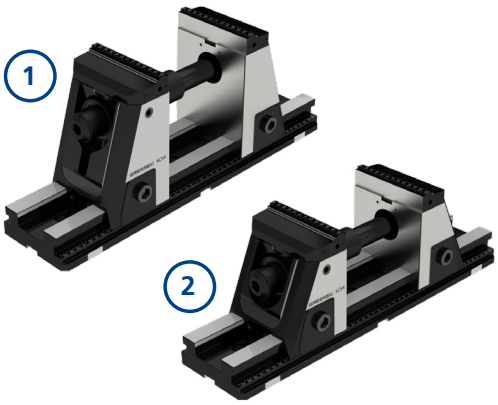

Der SC5X ist in zwei unterschiedlichen Bauhöhen erhältlich.
Mit Wendebacken grip erfolgt die Werkstückauflage in einer Höhe von 208 mm bzw. 169 mm. Durch die Höhe und die spezielle Bauform ist ein optimaler Zugang von allen Seiten möglich, ohne dass der Spanner zusätzlich unterbaut werden muss.

1. **SC5X 125**
   Standardausführung, Höhe 208 mm (inklusive Backen)
2. **SC5X 125-S**
   Niedrige Ausführung, Höhe 169 mm (inklusive Backen)

The SC5X is available in two different heights. With reversible jaw grip, the workpiece support is carried out at a height of 208 mm or 169 mm. The height and the special design allow optimum access from all sides without the need for additional support of the vise.

1. **SC5X 125**
   Standard version, height 208 mm (including jaws)
2. **SC5X 125-S**
   Low version, height 169 mm (including jaws)

10. Präzisionsbacken Set Precision jaw set

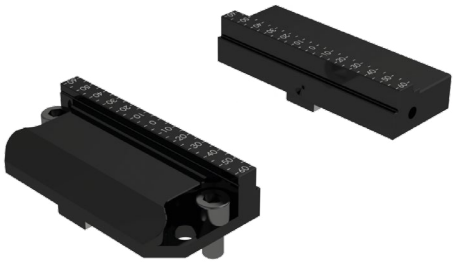

Der SC5X überzeugt durch eine sehr hohe Präzision, sämtliche Komponenten sind in hoher Präzision geschliffen oder hartgefräst. Trotzdem gibt es Anwendungen in welchen die geforderte Präzision aufgrund der Toleranzkette der Schnellwechselbacken nicht vollumfänglich erfüllt wird. Für diese Fälle bieten wir ein gehärtetes Präzisionsbacken Set an, das kundenseitig auf der Spannfläche (beidseitig) hartgefräst werden kann.

The SC5X has a very high precision, all components are ground or hard milled in high precision. Nevertheless, there are applications in which the required precision is not fully met due to the tolerance chain of the quick-change jaws. For these cases, we offer a hardened precision jaw set that can be hard-milled on the clamping surface (on both sides) by the customer.

Vorgehen für Hartbearbeitung **Procedure for hard machining**

Die Hartbearbeitung wird in der Präzisions-Spannung durchgeführt (beide Schrauben an den Trägerbacken mit 140 Nm angezogen). Die Präzisionsbacken müssen, gemäss den gezeigten Ansichten (1 + 2), hartgefräst werden. Für die Aufspannung in Standard Stellung (1) wird die mitgelieferte Referenz Spitze verwendet. Für die Aufspannung in VS Stellung (2) kann ein Endmass verwendet werden.

The hard machining is performed in the precision clamping mode (both screws on the carrier jaws are tightened to 140 Nm). The precision jaws must be hard milled according to the views shown (1 + 2). For clamping in the standard position (1), use the supplied reference tip. For clamping in extended position (2), a gauge block can be used.

1

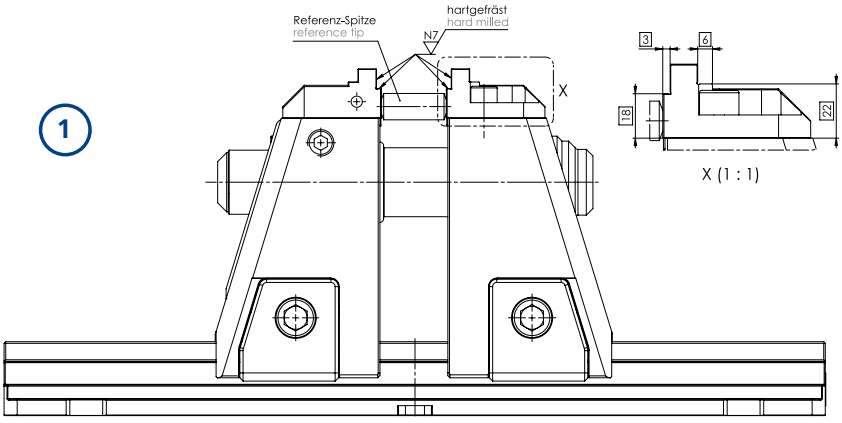

2

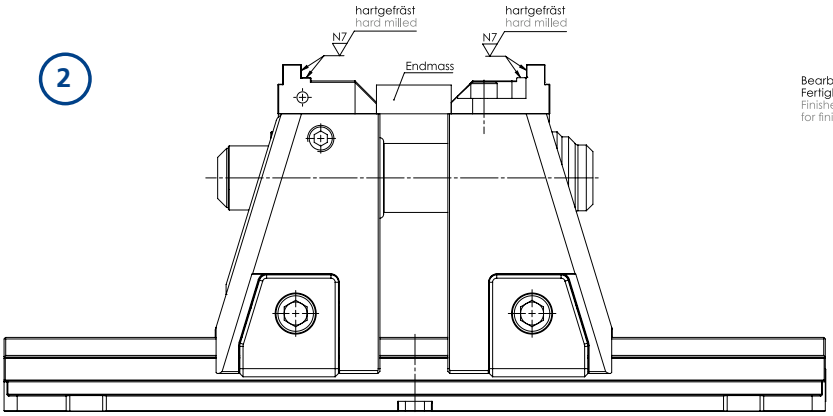

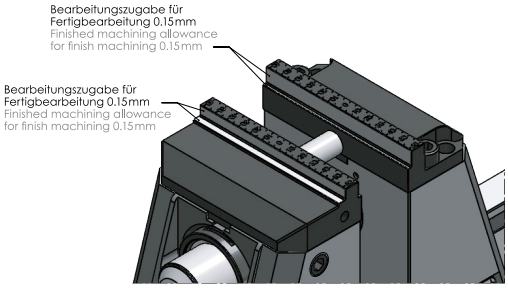

Spannbereich Übersicht SC5X-M mechanisch
Clamping range overview SC5X-M mechanical

Grundkörper L-330 Base body L-330

Hub 130 mm ohne zusätzliche Verlängerung
Gesamter Spannbereich 5 – 210 mm
Stroke 130 mm without additional extension
Total clamping range 5 – 210 mm

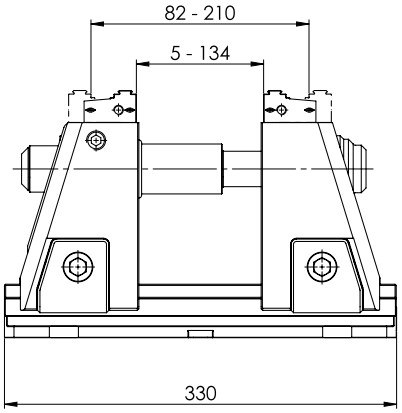

Grundkörper L-430 Base body L-430

Hub 130 mm
Gesamter Spannbereich 5 – 310 mm
+ zusätzlicher Verlängerung GK L-430
TMA.125.202.01
Stroke 130 mm
Total clamping range 5 – 310 mm
+ additional extension BB L-430
TMA.125.202.01

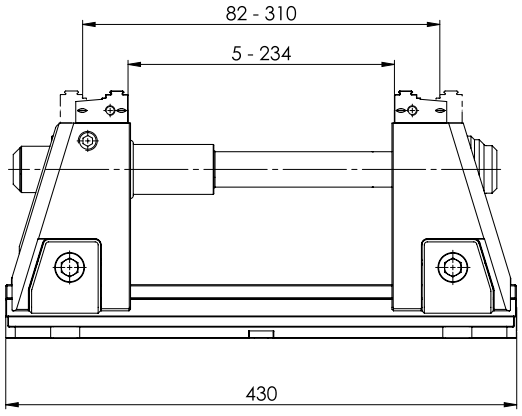

Grundkörper L-500 Base body L-500

Hub 130 mm
Gesamter Spannbereich 5 – 380 mm
+ zusätzlicher Verlängerung GK L-430
TMA.125.202.01
+ zusätzlicher Verlängerung GK L-500
TMA.125.203.01
Stroke 130 mm
Total clamping range 5 – 380 mm
+ additional extension BB L-430
TMA.125.202.01
+ additional extension BB L-500
TMA.125.203.01

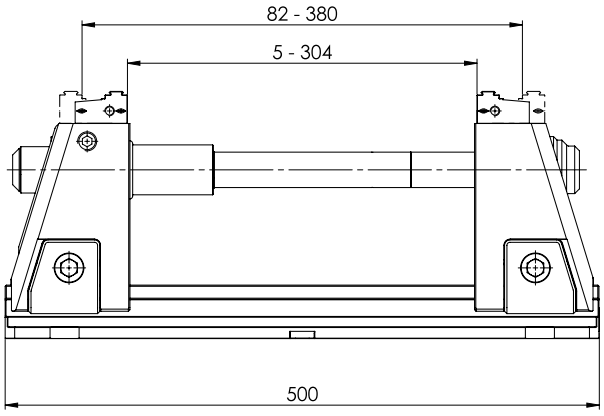

Grundkörper L-630 Base body L-630

Hub 130 mm
Gesamter Spannbereich 5 – 510 mm
+ zusätzlicher Verlängerung GK L-430
TMA.125.202.01
+ zusätzlicher Verlängerung GK L-500
TMA.125.203.01
+ zusätzlicher Verlängerung GK L-630
TMA.125.204.01
Stroke 130 mm
Total clamping range 5 – 510mm
+ additional extension BB L-430
TMA.125.202.01
+ additional extension BB L-500
TMA.125.203.01
+ additional extension BB L-630
TMA.125.204.01

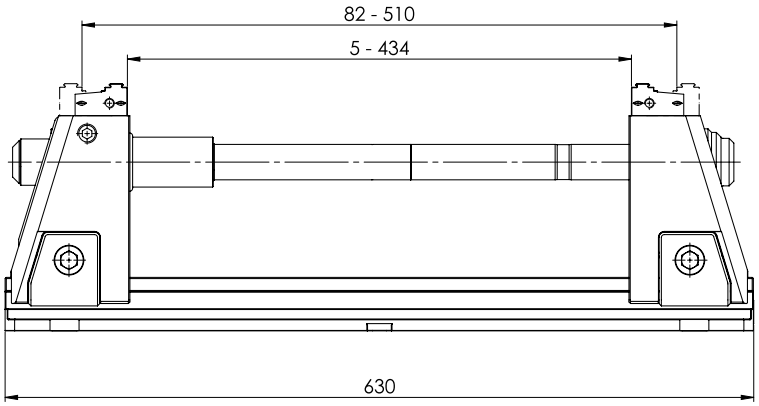

Grundkörper L-800 Base body L-800

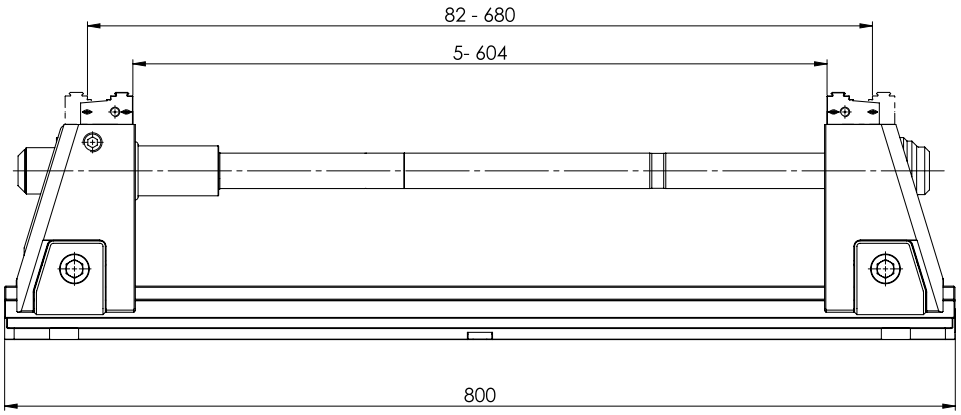

Hub 130 mm
Gesamter Spannbereich 5 – 680mm
+ zusätzlicher Verlängerung GK L-430
TMA.125.202.01
+ zusätzlicher Verlängerung GK L-500
TMA.125.203.01
+ zusätzlicher Verlängerung GK L-630
TMA.125.204.01
+ zusätzlicher Verlängerung GK L-800
TMA.125.205.01

Stroke 130 mm
Total clamping range 5 – 680mm
+ additional extension BB L-430
TMA.125.202.01
+ additional extension BB L-500
TMA.125.203.01
+ additional extension BB L-630
TMA.125.204.01
+ additional extension BB L-800
TMA.125.205.01

SC5X-M-S
SC5X-M

mit SWB Wendebacken grip 3 mm
Breite 40/65/80/125
with QCJ reversible jaw grip 3 mm
width 40/65/80/125

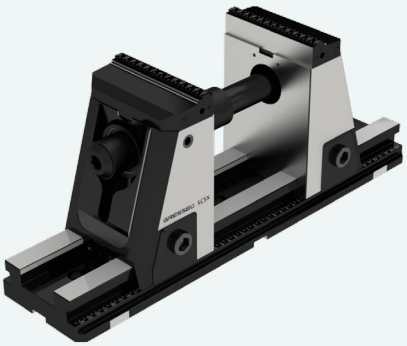

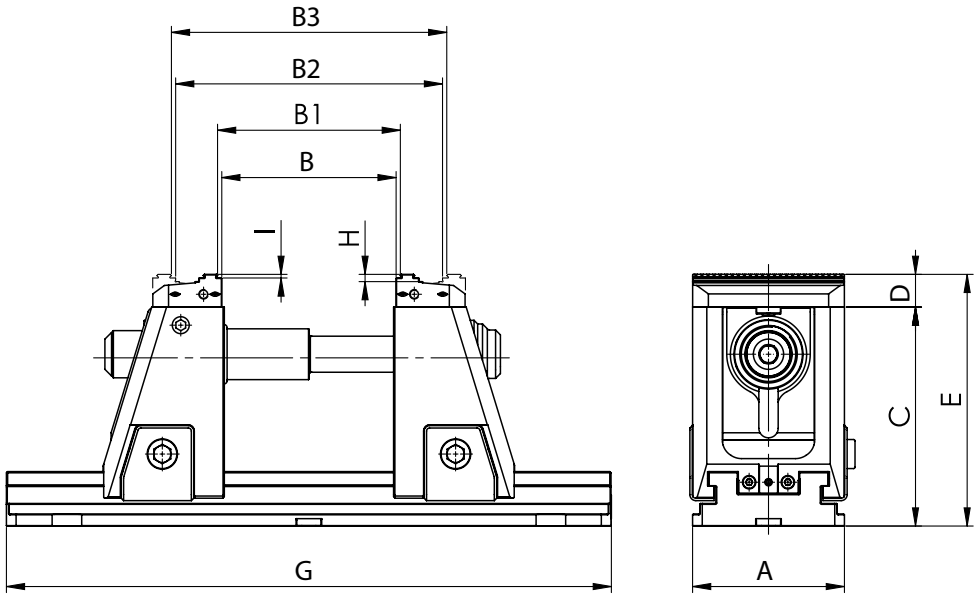

Typ Type	Verlängerung Extension TMA.125.202.01	Verlängerung Extension TMA.125.203.01	Verlängerung Extension TMA.125.204.01	Verlängerung Extension TMA.125.205.01	A	B	B1	B2	B3	C	D	E	G	H	I
SC5X-M-S L-330					125	5–134	12–141	80–210	88–217	142	27	169	330	6	3
SC5X-M L-330					125	5–134	12–141	80–210	88–217	181	27	208	330	6	3
SC5X-M-S L-430	1×				125	5–234	12–241	80–310	88–317	142	27	169	430	6	3
SC5X-M L-430	1×				125	5–234	12–241	80–310	88–317	181	27	208	430	6	3
SC5X-M-S L-500	1×	1×			125	5–304	12–311	80–380	88–387	142	27	169	500	6	3
SC5X-M L-500	1×	1×			125	5–304	12–311	80–380	88–387	181	27	208	500	6	3
SC5X-M-S L-630	1×	1×	1×		125	5–434	12–441	80–510	88–517	142	27	169	630	6	3
SC5X-M L-630	1×	1×	1×		125	5–434	12–441	80–510	88–517	181	27	208	630	6	3
SC5X-M-S L-800	1×	1×	1×	1×	125	5–604	12–611	80–680	88–687	142	27	169	800	6	3
SC5X-M L-800	1×	1×	1×	1×	125	5–604	12–611	80–680	88–687	181	27	208	800	6	3

Masse (mm) Dimensions (mm)

Typ Type	**Beschreibung** Description	**Backenbreite** Jaw width **mm**	**Spannkraft** Clamp. force **kN**	**Gewicht** Weight **kg**	**Lieferumfang** Delivery details	**Bestell-Nr.** Order No.
SC5X-M-S L-330	5-Achs-Spanner mechanisch H = 142 mit 2 mobilen Festbacken, Grundkörper 330 mm 5-axis-vice mechanical H = 142 with 2 moveable fixed jaw, base body 330 mm	125	50	26.1	ohne Schnellwechsel Backen, ohne Spannhebel, ohne Spannpratzen without quick change jaws, without clamping lever, without clamping claws	TMM.125.062.01
SC5X-M L-330	5-Achs-Spanner mechanisch H = 181 mit 2 mobilen Festbacken, Grundkörper 330 mm 5-axis-vice mechanical H = 181 with 2 moveable fixed jaw, base body 330 mm	125	50	32.1	ohne Schnellwechsel Backen, ohne Spannhebel, ohne Spannpratzen without quick change jaws, without clamping lever, without clamping claws	TMM.125.042.01
SC5X-M-S L-430	5-Achs-Spanner mechanisch H = 142 mit 2 mobilen Festbacken, Grundkörper 430 mm 5-axis-vice mechanical H = 142 with 2 moveable fixed jaw, base body 430 mm	125	50	29.1	ohne Schnellwechsel Backen, ohne Zugstangenverlängerung L-430 mm, ohne Spannhebel, ohne Spannpratzen without quick change jaws, without tension rod extension L-430 mm, without clamping lever, without clamping claws	TMM.125.063.01
SC5X-M L-430	5-Achs-Spanner mechanisch H = 181 mit 2 mobilen Festbacken, Grundkörper 430 mm 5-axis-vice mechanical H = 181 with 2 moveable fixed jaw, base body 430 mm	125	50	35.1	ohne Schnellwechsel Backen, ohne Zugstangenverlängerung L-430 mm, ohne Spannhebel, ohne Spannpratzen without quick change jaws, without tension rod extension L-430 mm, without clamping lever, without clamping claws	TMM.125.043.01
SC5X-M-S L-500	5-Achs-Spanner mechanisch H = 142 mit 2 mobilen Festbacken, Grundkörper 500 mm 5-axis-vice mechanical H = 142 with 2 moveable fixed jaw, base body 500 mm	125	50	31.1	ohne Schnellwechsel Backen, ohne Zugstangenverlängerung L-430 + L-500 mm, ohne Spannhebel, ohne Spannpratzen without quick change jaws, without tension rod extension L-430 + L-500 mm, without clamping lever, without clamping claws	TMM.125.064.01
SC5X-M L-500	5-Achs-Spanner mechanisch H = 181 mit 2 mobilen Festbacken, Grundkörper 500 mm 5-axis-vice mechanical H = 181 with 2 moveable fixed jaw, base body 500 mm	125	50	37.2	ohne Schnellwechsel Backen, ohne Zugstangenverlängerung L-430 + L-500 mm, ohne Spannhebel, ohne Spannpratzen without quick change jaws, without tension rod extension L-430 + L-500 mm, without clamping lever, without clamping claws	TMM.125.044.01
SC5X-M-S L-630	5-Achs-Spanner mechanisch H = 142 mit 2 mobilen Festbacken, Grundkörper 630 mm 5-axis-vice mechanical H = 142 with 2 moveable fixed jaw, base body 630 mm	125	50	34.8	ohne Schnellwechsel Backen, ohne Zugstangenverlängerung L-430 + L-500 + L-630 mm, ohne Spannhebel, ohne Spannpratzen without quick change jaws, without tension rod extension L-430 + L-500 + L-630 mm, without clamping lever, without clamping claws	TMM.125.065.01
SC5X-M L-630	5-Achs-Spanner mechanisch H = 181 mit 2 mobilen Festbacken, Grundkörper 630 mm 5-axis-vice mechanical H = 181 with 2 moveable fixed jaw, base body 630 mm	125	50	40.8	ohne Schnellwechsel Backen, ohne Zugstangenverlängerung L-430 + L-500 + L-630 mm, ohne Spannhebel, ohne Spannpratzen without quick change jaws, without tension rod extension L-430 + L-500 + L-630 mm, without clamping lever, without clamping claws	TMM.125.045.01
SC5X-M-S L-800	5-Achs-Spanner mechanisch H = 142 mit 2 mobilen Festbacken, Grundkörper 800 mm 5-axis-vice mechanical H = 142 with 2 moveable fixed jaw, base body 800 mm	125	50	39.7	ohne Schnellwechsel Backen, ohne Zugstangenverlängerung L-430 + L-500 + L-630 + L-800 mm, ohne Spannhebel, ohne Spannpratzen without quick change jaws, without tension rod extension L-430 + L-500 + L-630 + L-800 mm, without clamping lever, without clamping claws	TMM.125.066.01
SC5X-M L-800	5-Achs-Spanner mechanisch H = 181 mit 2 mobilen Festbacken, Grundkörper 800 mm 5-axis-vice mechanical H = 181 with 2 moveable fixed jaw, base body 800 mm	125	50	45.7	ohne Schnellwechsel Backen, ohne Zugstangenverlängerung L-430 + L-500 + L-630 + L-800 mm, ohne Spannhebel, ohne Spannpratzen without quick change jaws, without tension rod extension L-430 + L-500 + L-630 + L-800 mm, without clamping lever, without clamping claws	TMM.125.046.01
Systembacke System jaw	SWB Wendebacke grip 3 mm (pro Spanner 2 Stk.) QCJ reversible grip jaw 3 mm (per vice, 2 pcs.)	40		0.76	Schnellwechsel Backe Wendebacke grip 3 mm Breite 40 mm Quick change jaw reversible 3 mm width 40 mm	TMA.125.104.11
Systembacke System jaw	SWB Wendebacke grip 3 mm (pro Spanner 2 Stk.) QCJ reversible grip jaw 3 mm (per vice, 2 pcs.)	65		0.8	Schnellwechsel Backe Wendebacke grip 3 mm Breite 65 mm Quick change jaw reversible 3 mm width 65 mm	TMA.125.103.11
Systembacke System jaw	SWB Wendebacke grip 3 mm (pro Spanner 2 Stk.) QCJ reversible grip jaw 3 mm (per vice, 2 pcs.)	80		0.82	Schnellwechsel Backe Wendebacke grip 3 mm Breite 80 mm Quick change jaw reversible 3 mm width 80 mm	TMA.125.102.11
Systembacke System jaw	SWB Wendebacke grip 3 mm (pro Spanner 2 Stk.) QCJ reversible grip jaw 3 mm (per vice, 2 pcs.)	125		0.87	Schnellwechsel Backe Wendebacke grip 3 mm Breite 125 mm Quick change jaw reversible 3 mm width 125 mm	TMA.125.101.11

Das Spannmittel und die Systembacken müssen für diese Version jeweils separat zusammengestellt werden.
The clamping device and the system jaws have to be separately assembled for this version.

SC5X-M-S
SC5X-M

mit SWB Wendebacken grip 5 mm
Breite 40/65/80/125
with QCJ reversible jaw grip 5 mm
width 40/65/80/125

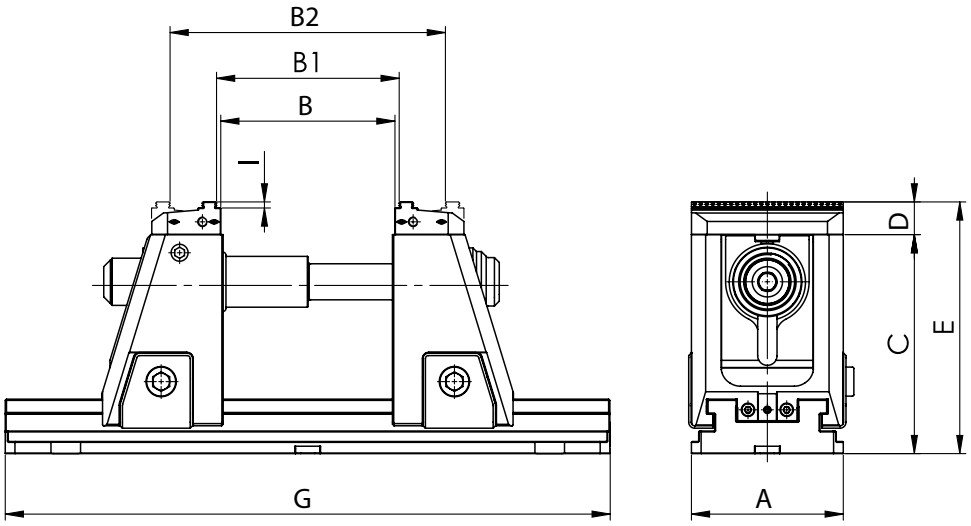

Typ Type	Verlängerung Extension TMA.125.202.01	Verlängerung Extension TMA.125.203.01	Verlängerung Extension TMA.125.204.01	Verlängerung Extension TMA.125.205.01	A	B	B1	B2	C	D	E	G	I
SC5X-M-S L-330					125	5–134	12–141	88-217	142	27	169	330	5
SC5X-M L-330					125	5–134	12–141	88-217	181	27	208	330	5
SC5X-M-S L-430	1×				125	5–234	12–241	88-317	142	27	169	430	5
SC5X-M L-430	1×				125	5–234	12–241	88-317	181	27	208	430	5
SC5X-M-S L-500	1×	1×			125	5–304	12–311	88-387	142	27	169	500	5
SC5X-M L-500	1×	1×			125	5–304	12–311	88-387	181	27	208	500	5
SC5X-M-S L-630	1×	1×	1×		125	5–434	12–441	88-517	142	27	169	630	5
SC5X-M L-630	1×	1×	1×		125	5–434	12–441	88-517	181	27	208	630	5
SC5X-M-S L-800	1×	1×	1×	1×	125	5–604	12–611	88-687	142	27	169	800	5
SC5X-M L-800	1×	1×	1×	1×	125	5–604	12–611	88-687	181	27	208	800	5

Masse (mm) Dimensions (mm)

Typ Type	**Beschreibung** Description	**Backenbreite** Jaw width **mm**	**Spannkraft** Clamp. force **kN**	**Gewicht** Weight **kg**	**Lieferumfang** Delivery details	**Bestell-Nr.** Order No.
SC5X-M-S L-330	5-Achs-Spanner mechanisch H = 142 mit 2 mobilen Festbacken, Grundkörper 330 mm 5-axis-vice mechanical H = 142 with 2 moveable fixed jaw, base body 330 mm	125	50	26.1	ohne Schnellwechsel Backen, ohne Spannhebel, ohne Spannpratzen without quick change jaws, without clamping lever, without clamping claws	TMM.125.062.01
SC5X-M L-330	5-Achs-Spanner mechanisch H = 181 mit 2 mobilen Festbacken, Grundkörper 330 mm 5-axis-vice mechanical H = 181 with 2 moveable fixed jaw, base body 330 mm	125	50	32.1	ohne Schnellwechsel Backen, ohne Spannhebel, ohne Spannpratzen without quick change jaws, without clamping lever, without clamping claws	TMM.125.042.01
SC5X-M-S L-430	5-Achs-Spanner mechanisch H = 142 mit 2 mobilen Festbacken, Grundkörper 430 mm 5-axis-vice mechanical H = 142 with 2 moveable fixed jaw, base body 430 mm	125	50	29.1	ohne Schnellwechsel Backen, ohne Zugstangenverlängerung L-430 mm, ohne Spannhebel, ohne Spannpratzen without quick change jaws, without tension rod extension L-430 mm, without clamping lever, without clamping claws	TMM.125.063.01
SC5X-M L-430	5-Achs-Spanner mechanisch H = 181 mit 2 mobilen Festbacken, Grundkörper 430 mm 5-axis-vice mechanical H = 181 with 2 moveable fixed jaw, base body 430 mm	125	50	35.1	ohne Schnellwechsel Backen, ohne Zugstangenverlängerung L-430 mm, ohne Spannhebel, ohne Spannpratzen without quick change jaws, without tension rod extension L-430 mm, without clamping lever, without clamping claws	TMM.125.043.01
SC5X-M-S L-500	5-Achs-Spanner mechanisch H = 142 mit 2 mobilen Festbacken, Grundkörper 500 mm 5-axis-vice mechanical H = 142 with 2 moveable fixed jaw, base body 500 mm	125	50	31.1	ohne Schnellwechsel Backen, ohne Zugstangenverlängerung L-430 + L-500 mm, ohne Spannhebel, ohne Spannpratzen without quick change jaws, without tension rod extension L-430 + L-500 mm, without clamping lever, without clamping claws	TMM.125.064.01
SC5X-M L-500	5-Achs-Spanner mechanisch H = 181 mit 2 mobilen Festbacken, Grundkörper 500 mm 5-axis-vice mechanical H = 181 with 2 moveable fixed jaw, base body 500 mm	125	50	37.2	ohne Schnellwechsel Backen, ohne Zugstangenverlängerung L-430 + L-500 mm, ohne Spannhebel, ohne Spannpratzen without quick change jaws, without tension rod extension L-430 + L-500 mm, without clamping lever, without clamping claws	TMM.125.044.01
SC5X-M-S L-630	5-Achs-Spanner mechanisch H = 142 mit 2 mobilen Festbacken, Grundkörper 630 mm 5-axis-vice mechanical H = 142 with 2 moveable fixed jaw, base body 630 mm	125	50	34.8	ohne Schnellwechsel Backen, ohne Zugstangenverlängerung L-430 + L-500 + L-630 mm, ohne Spannhebel, ohne Spannpratzen without quick change jaws, without tension rod extension L-430 + L-500 + L-630 mm, without clamping lever, without clamping claws	TMM.125.065.01
SC5X-M L-630	5-Achs-Spanner mechanisch H = 181 mit 2 mobilen Festbacken, Grundkörper 630 mm 5-axis-vice mechanical H = 181 with 2 moveable fixed jaw, base body 630 mm	125	50	40.8	ohne Schnellwechsel Backen, ohne Zugstangenverlängerung L-430 + L-500 + L-630 mm, ohne Spannhebel, ohne Spannpratzen without quick change jaws, without tension rod extension L-430 + L-500 + L-630 mm, without clamping lever, without clamping claws	TMM.125.045.01
SC5X-M-S L-800	5-Achs-Spanner mechanisch H = 142 mit 2 mobilen Festbacken, Grundkörper 800 mm 5-axis-vice mechanical H = 142 with 2 moveable fixed jaw, base body 800 mm	125	50	39.7	ohne Schnellwechsel Backen, ohne Zugstangenverlängerung L-430 + L-500 + L-630 + L-800 mm, ohne Spannhebel, ohne Spannpratzen without quick change jaws, without tension rod extension L-430 + L-500 + L-630 + L-800 mm, without clamping lever, without clamping claws	TMM.125.066.01
SC5X-M L-800	5-Achs-Spanner mechanisch H = 181 mit 2 mobilen Festbacken, Grundkörper 800 mm 5-axis-vice mechanical H = 181 with 2 moveable fixed jaw, base body 800 mm	125	50	45.7	ohne Schnellwechsel Backen, ohne Zugstangenverlängerung L-430 + L-500 + L-630 + L-800 mm, ohne Spannhebel, ohne Spannpratzen without quick change jaws, without tension rod extension L-430 + L-500 + L-630 + L-800 mm, without clamping lever, without clamping claws	TMM.125.046.01
Systembacke **System jaw**	SWB Wendebacke grip 5 mm (pro Spanner 2 Stk.) QCJ reversible grip jaw 5 mm (per vice, 2 pcs.)	40		0.76	Schnellwechsel Backe Wendebacke grip 5 mm Breite 40 mm Quick change jaw reversible 5 mm width 40 mm	TMA.125.124.11
Systembacke **System jaw**	SWB Wendebacke grip 5 mm (pro Spanner 2 Stk.) QCJ reversible grip jaw 5 mm (per vice, 2 pcs.)	65		0.79	Schnellwechsel Backe Wendebacke grip 5 mm Breite 65 mm Quick change jaw reversible 5 mm width 65 mm	TMA.125.123.11
Systembacke **System jaw**	SWB Wendebacke grip 5 mm (pro Spanner 2 Stk.) QCJ reversible grip jaw 5 mm (per vice, 2 pcs.)	80		0.81	Schnellwechsel Backe Wendebacke grip 5 mm Breite 80 mm Quick change jaw reversible 5 mm width 80 mm	TMA.125.122.11
Systembacke **System jaw**	SWB Wendebacke grip 5 mm (pro Spanner 2 Stk.) QCJ reversible grip jaw 5 mm (per vice, 2 pcs.)	125		0.85	Schnellwechsel Backe Wendebacke grip 5 mm Breite 125 mm Quick change jaw reversible 5 mm width 125 mm	TMA.125.121.11

Das Spannmittel und die Systembacken müssen für diese Version jeweils separat zusammengestellt werden.
The clamping device and the system jaws have to be separately assembled for this version.

SC5X-M-S
SC5X-M

mit SWB Wendebacken carbide-grip 5 mm
Breite 40/65/80/125
with QCJ reversible jaw carbide-grip 5 mm
width 40/65/80/125

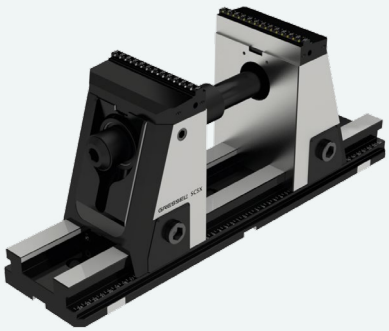

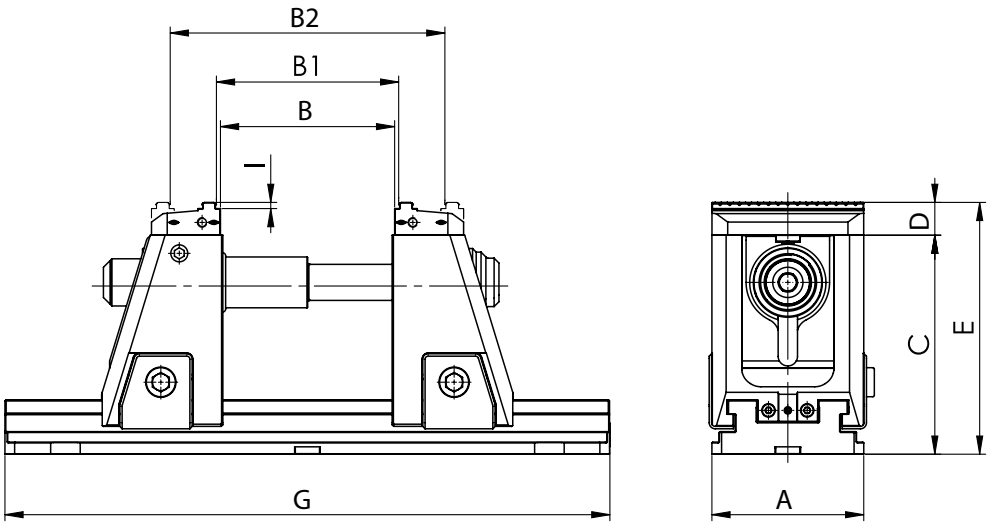

Typ Type	Verlängerung Extension TMA.125.202.01	Verlängerung Extension TMA.125.203.01	Verlängerung Extension TMA.125.204.01	Verlängerung Extension TMA.125.205.01	A	B	B1	B2	C	D	E	G	I
SC5X-M-S L-330					125	5–134	12–141	88-217	142	27	169	330	5
SC5X-M L-330					125	5–134	12–141	88-217	181	27	208	330	5
SC5X-M-S L-430	1×				125	5–234	12–241	88-317	142	27	169	430	5
SC5X-M L-430	1×				125	5–234	12–241	88-317	181	27	208	430	5
SC5X-M-S L-500	1×	1×			125	5–304	12–311	88-387	142	27	169	500	5
SC5X-M L-500	1×	1×			125	5–304	12–311	88-387	181	27	208	500	5
SC5X-M-S L-630	1×	1×	1×		125	5–434	12–441	88-517	142	27	169	630	5
SC5X-M L-630	1×	1×	1×		125	5–434	12–441	88-517	181	27	208	630	5
SC5X-M-S L-800	1×	1×	1×	1×	125	5–604	12–611	88-687	142	27	169	800	5
SC5X-M L-800	1×	1×	1×	1×	125	5–604	12–611	88-687	181	27	208	800	5

Masse (mm) Dimensions (mm)

Typ Type	**Beschreibung** Description	**Backenbreite** Jaw width **mm**	**Spannkraft** Clamp. force **kN**	**Gewicht** Weight **kg**	**Lieferumfang** Delivery details	**Bestell-Nr.** Order No.
SC5X-M-S L-330	5-Achs-Spanner mechanisch H = 142 mit 2 mobilen Festbacken, Grundkörper 330 mm 5-axis-vice mechanical H = 142 with 2 moveable fixed jaw, base body 330 mm	125	50	26.1	ohne Schnellwechsel Backen, ohne Spannhebel, ohne Spannpratzen without quick change jaws, without clamping lever, without clamping claws	TMM.125.062.01
SC5X-M L-330	5-Achs-Spanner mechanisch H = 181 mit 2 mobilen Festbacken, Grundkörper 330 mm 5-axis-vice mechanical H = 181 with 2 moveable fixed jaw, base body 330 mm	125	50	32.1	ohne Schnellwechsel Backen, ohne Spannhebel, ohne Spannpratzen without quick change jaws, without clamping lever, without clamping claws	TMM.125.042.01
SC5X-M-S L-430	5-Achs-Spanner mechanisch H = 142 mit 2 mobilen Festbacken, Grundkörper 430 mm 5-axis-vice mechanical H = 142 with 2 moveable fixed jaw, base body 430 mm	125	50	29.1	ohne Schnellwechsel Backen, ohne Zugstangenverlängerung L-430 mm, ohne Spannhebel, ohne Spannpratzen without quick change jaws, without tension rod extension L-430 mm, without clamping lever, without clamping claws	TMM.125.063.01
SC5X-M L-430	5-Achs-Spanner mechanisch H = 181 mit 2 mobilen Festbacken, Grundkörper 430 mm 5-axis-vice mechanical H = 181 with 2 moveable fixed jaw, base body 430 mm	125	50	35.1	ohne Schnellwechsel Backen, ohne Zugstangenverlängerung L-430 mm, ohne Spannhebel, ohne Spannpratzen without quick change jaws, without tension rod extension L-430 mm, without clamping lever, without clamping claws	TMM.125.043.01
SC5X-M-S L-500	5-Achs-Spanner mechanisch H = 142 mit 2 mobilen Festbacken, Grundkörper 500 mm 5-axis-vice mechanical H = 142 with 2 moveable fixed jaw, base body 500 mm	125	50	31.1	ohne Schnellwechsel Backen, ohne Zugstangenverlängerung L-430 + L-500 mm, ohne Spannhebel, ohne Spannpratzen without quick change jaws, without tension rod extension L-430 + L-500 mm, without clamping lever, without clamping claws	TMM.125.064.01
SC5X-M L-500	5-Achs-Spanner mechanisch H = 181 mit 2 mobilen Festbacken, Grundkörper 500 mm 5-axis-vice mechanical H = 181 with 2 moveable fixed jaw, base body 500 mm	125	50	37.2	ohne Schnellwechsel Backen, ohne Zugstangenverlängerung L-430 + L-500 mm, ohne Spannhebel, ohne Spannpratzen without quick change jaws, without tension rod extension L-430 + L-500 mm, without clamping lever, without clamping claws	TMM.125.044.01
SC5X-M-S L-630	5-Achs-Spanner mechanisch H = 142 mit 2 mobilen Festbacken, Grundkörper 630 mm 5-axis-vice mechanical H = 142 with 2 moveable fixed jaw, base body 630 mm	125	50	34.8	ohne Schnellwechsel Backen, ohne Zugstangenverlängerung L-430 + L-500 + L-630 mm, ohne Spannhebel, ohne Spannpratzen without quick change jaws, without tension rod extension L-430 + L-500 + L-630 mm, without clamping lever, without clamping claws	TMM.125.065.01
SC5X-M L-630	5-Achs-Spanner mechanisch H = 181 mit 2 mobilen Festbacken, Grundkörper 630 mm 5-axis-vice mechanical H = 181 with 2 moveable fixed jaw, base body 630 mm	125	50	40.8	ohne Schnellwechsel Backen, ohne Zugstangenverlängerung L-430 + L-500 + L-630 mm, ohne Spannhebel, ohne Spannpratzen without quick change jaws, without tension rod extension L-430 + L-500 + L-630 mm, without clamping lever, without clamping claws	TMM.125.045.01
SC5X-M-S L-800	5-Achs-Spanner mechanisch H = 142 mit 2 mobilen Festbacken, Grundkörper 800 mm 5-axis-vice mechanical H = 142 with 2 moveable fixed jaw, base body 800 mm	125	50	39.7	ohne Schnellwechsel Backen, ohne Zugstangenverlängerung L-430 + L-500 + L-630 + L-800 mm, ohne Spannhebel, ohne Spannpratzen without quick change jaws, without tension rod extension L-430 + L-500 + L-630 + L-800 mm, without clamping lever, without clamping claws	TMM.125.066.01
SC5X-M L-800	5-Achs-Spanner mechanisch H = 181 mit 2 mobilen Festbacken, Grundkörper 800 mm 5-axis-vice mechanical H = 181 with 2 moveable fixed jaw, base body 800 mm	125	50	45.7	ohne Schnellwechsel Backen, ohne Zugstangenverlängerung L-430 + L-500 + L-630 + L-800 mm, ohne Spannhebel, ohne Spannpratzen without quick change jaws, without tension rod extension L-430 + L-500 + L-630 + L-800 mm, without clamping lever, without clamping claws	TMM.125.046.01
Systembacke **System jaw**	SWB Wendebacke carbide-grip 5 mm (pro Spanner 2 Stk.) QCJ reversible carbide-grip jaw 5 mm (per vice, 2 pcs.)	40		0.78	Schnellwechsel Backe Wendebacke carbide-grip 5 mm Breite 40 mm Quick change jaw reversible carbide-grip 5 mm width 40 mm	TMA.125.144.11
Systembacke **System jaw**	SWB Wendebacke carbide-grip 5 mm (pro Spanner 2 Stk.) QCJ reversible carbide-grip jaw 5 mm (per vice, 2 pcs.)	65		0.78	Schnellwechsel Backe Wendebacke carbide-grip 5 mm Breite 65 mm Quick change jaw reversible carbide-grip 5 mm width 65 mm	TMA.125.143.11
Systembacke **System jaw**	SWB Wendebacke carbide-grip 5 mm (pro Spanner 2 Stk.) QCJ reversible carbide-grip jaw 5 mm (per vice, 2 pcs.)	80		0.81	Schnellwechsel Backe Wendebacke carbide-grip 5 mm Breite 80 mm Quick change jaw reversible carbide-grip 5 mm width 80 mm	TMA.125.142.11
Systembacke **System jaw**	SWB Wendebacke carbide-grip 5 mm (pro Spanner 2 Stk.) QCJ reversible carbide-grip jaw 5 mm (per vice, 2 pcs.)	125		0.87	Schnellwechsel Backe Wendebacke carbide-grip 5 mm Breite 125 mm Quick change jaw reversible carbide-grip 5 mm width 125 mm	TMA.125.141.11

Das Spannmittel und die Systembacken müssen für diese Version jeweils separat zusammengestellt werden.
The clamping device and the system jaws have to be separately assembled for this version.

SC5X-M-S
SC5X-M

mit SWB Wendebacken Prägeprofil LANG
grip 3 mm Breite 125
with QCJ reversible jaw pre-stamp profile LANG
grip 3 mm width 125

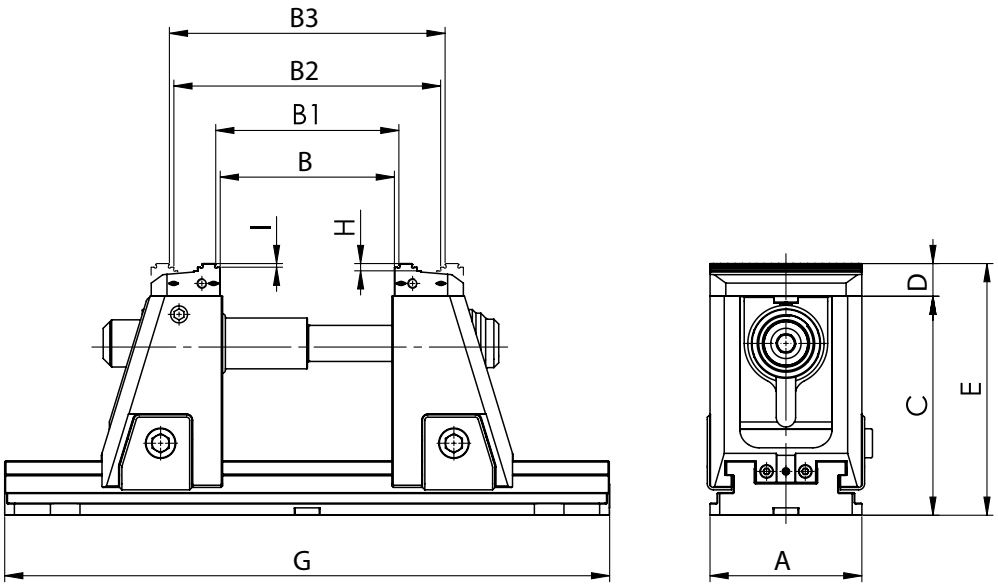

Typ Type	Verlängerung Extension TMA.125.202.01	Verlängerung Extension TMA.125.203.01	Verlängerung Extension TMA.125.204.01	Verlängerung Extension TMA.125.205.01	A	B	B1	B2	B3	C	D	E	G	H	I
SC5X-M-S L-330					125	5–134	12–141	82–210	89–217	142	27	169	330	6	3
SC5X-M L-330					125	5–134	12–141	82–210	89–217	181	27	208	330	6	3
SC5X-M-S L-430	1×				125	5–234	12–241	82–310	89–317	142	27	169	430	6	3
SC5X-M L-430	1×				125	5–234	12–241	82–310	89–317	181	27	208	430	6	3
SC5X-M-S L-500	1×	1×			125	5–304	12–311	82–380	89–387	142	27	169	500	6	3
SC5X-M L-500	1×	1×			125	5–304	12–311	82–380	89–387	181	27	208	500	6	3
SC5X-M-S L-630	1×	1×	1×		125	5–434	12–441	82–510	89–517	142	27	169	630	6	3
SC5X-M L-630	1×	1×	1×		125	5–434	12–441	82–510	89–517	181	27	208	630	6	3
SC5X-M-S L-800	1×	1×	1×	1×	125	5–604	12–611	82–680	89–687	142	27	169	800	6	3
SC5X-M L-800	1×	1×	1×	1×	125	5–604	12–611	82–680	89–687	181	27	208	800	6	3

Masse (mm) Dimensions (mm)

Typ Type	**Beschreibung** Description	**Backenbreite** Jaw width **mm**	**Spannkraft** Clamp. force **kN**	**Gewicht** Weight **kg**	**Lieferumfang** Delivery details	**Bestell-Nr.** Order No.
SC5X-M-S L-330	5-Achs-Spanner mechanisch H = 142 mit 2 mobilen Festbacken, Grundkörper 330 mm 5-axis-vice mechanical H = 142 with 2 moveable fixed jaw, base body 330 mm	125	50	26.1	ohne Schnellwechsel Backen, ohne Spannhebel, ohne Spannpratzen without quick change jaws, without clamping lever, without clamping claws	TMM.125.062.01
SC5X-M L-330	5-Achs-Spanner mechanisch H = 181 mit 2 mobilen Festbacken, Grundkörper 330 mm 5-axis-vice mechanical H = 181 with 2 moveable fixed jaw, base body 330 mm	125	50	32.1	ohne Schnellwechsel Backen, ohne Spannhebel, ohne Spannpratzen without quick change jaws, without clamping lever, without clamping claws	TMM.125.042.01
SC5X-M-S L-430	5-Achs-Spanner mechanisch H = 142 mit 2 mobilen Festbacken, Grundkörper 430 mm 5-axis-vice mechanical H = 142 with 2 moveable fixed jaw, base body 430 mm	125	50	29.1	ohne Schnellwechsel Backen, ohne Zugstangenverlängerung L-430 mm, ohne Spannhebel, ohne Spannpratzen without quick change jaws, without tension rod extension L-430 mm, without clamping lever, without clamping claws	TMM.125.063.01
SC5X-M L-430	5-Achs-Spanner mechanisch H = 181 mit 2 mobilen Festbacken, Grundkörper 430 mm 5-axis-vice mechanical H = 181 with 2 moveable fixed jaw, base body 430 mm	125	50	35.1	ohne Schnellwechsel Backen, ohne Zugstangenverlängerung L-430 mm, ohne Spannhebel, ohne Spannpratzen without quick change jaws, without tension rod extension L-430 mm, without clamping lever, without clamping claws	TMM.125.043.01
SC5X-M-S L-500	5-Achs-Spanner mechanisch H = 142 mit 2 mobilen Festbacken, Grundkörper 500 mm 5-axis-vice mechanical H = 142 with 2 moveable fixed jaw, base body 500 mm	125	50	31.1	ohne Schnellwechsel Backen, ohne Zugstangenverlängerung L-430 + L-500 mm, ohne Spannhebel, ohne Spannpratzen without quick change jaws, without tension rod extension L-430 + L-500 mm, without clamping lever, without clamping claws	TMM.125.064.01
SC5X-M L-500	5-Achs-Spanner mechanisch H = 181 mit 2 mobilen Festbacken, Grundkörper 500 mm 5-axis-vice mechanical H = 181 with 2 moveable fixed jaw, base body 500 mm	125	50	37.2	ohne Schnellwechsel Backen, ohne Zugstangenverlängerung L-430 + L-500 mm, ohne Spannhebel, ohne Spannpratzen without quick change jaws, without tension rod extension L-430 + L-500 mm, without clamping lever, without clamping claws	TMM.125.044.01
SC5X-M-S L-630	5-Achs-Spanner mechanisch H = 142 mit 2 mobilen Festbacken, Grundkörper 630 mm 5-axis-vice mechanical H = 142 with 2 moveable fixed jaw, base body 630 mm	125	50	34.8	ohne Schnellwechsel Backen, ohne Zugstangenverlängerung L-430 + L-500 + L-630 mm, ohne Spannhebel, ohne Spannpratzen without quick change jaws, without tension rod extension L-430 + L-500 + L-630 mm, without clamping lever, without clamping claws	TMM.125.065.01
SC5X-M L-630	5-Achs-Spanner mechanisch H = 181 mit 2 mobilen Festbacken, Grundkörper 630 mm 5-axis-vice mechanical H = 181 with 2 moveable fixed jaw, base body 630 mm	125	50	40.8	ohne Schnellwechsel Backen, ohne Zugstangenverlängerung L-430 + L-500 + L-630 mm, ohne Spannhebel, ohne Spannpratzen without quick change jaws, without tension rod extension L-430 + L-500 + L-630 mm, without clamping lever, without clamping claws	TMM.125.045.01
SC5X-M-S L-800	5-Achs-Spanner mechanisch H = 142 mit 2 mobilen Festbacken, Grundkörper 800 mm 5-axis-vice mechanical H = 142 with 2 moveable fixed jaw, base body 800 mm	125	50	39.7	ohne Schnellwechsel Backen, ohne Zugstangenverlängerung L-430 + L-500 + L-630 + L-800 mm, ohne Spannhebel, ohne Spannpratzen without quick change jaws, without tension rod extension L-430 + L-500 + L-630 + L-800 mm, without clamping lever, without clamping claws	TMM.125.066.01
SC5X-M L-800	5-Achs-Spanner mechanisch H = 181 mit 2 mobilen Festbacken, Grundkörper 800 mm 5-axis-vice mechanical H = 181 with 2 moveable fixed jaw, base body 800 mm	125	50	45.7	ohne Schnellwechsel Backen, ohne Zugstangenverlängerung L-430 + L-500 + L-630 + L-800 mm, ohne Spannhebel, ohne Spannpratzen without quick change jaws, without tension rod extension L-430 + L-500 + L-630 + L-800 mm, without clamping lever, without clamping claws	TMM.125.046.01
Systembacke **System jaw**	SWB Wendebacke Prägeprofil LANG grip 3 mm (pro Spanner 2 Stk.) QCJ reversible jaw pre-stamp profile LANG grip 3 mm (per vice, 2 pcs.)	125		0.9	Schnellwechsel Backe Wendebacke Prägeprofil LANG grip 3 mm Breite 125 mm Quick change reversible jaw pre-stamp profile LANG grip 3 mm width 125 mm	TMA.125.161.11

Das Spannmittel und die Systembacken müssen für diese Version jeweils separat zusammengestellt werden.
The clamping device and the system jaws have to be separately assembled for this version.

SC5X-M-S
SC5X-M

mit SWB Stahl Blockbacke weich Breite 125
with QCJ steel block jaw soft width 125

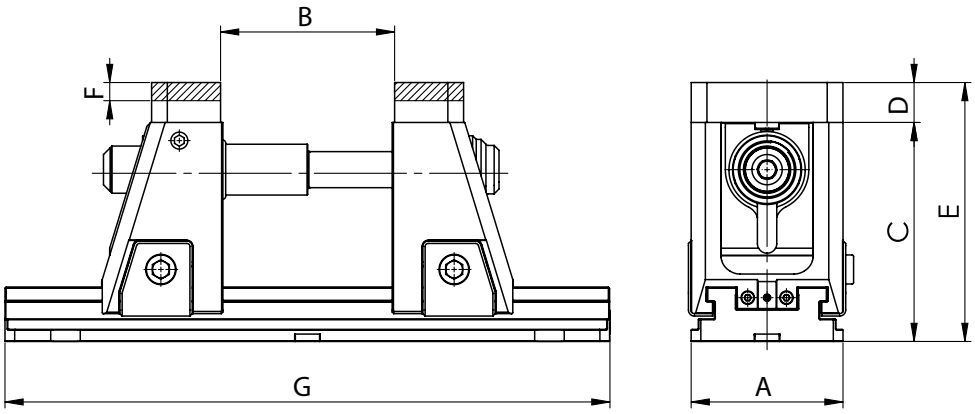

Typ Type	**Verlängerung** Extension TMA.125.202.01	**Verlängerung** Extension TMA.125.203.01	**Verlängerung** Extension TMA.125.204.01	**Verlängerung** Extension TMA.125.205.01	**A**	**B**	**C**	**D**	**E**	**F**	**G**
SC5X-M-S L-330					125	4–134	142	33	175	15	330
SC5X-M L-330					125	4–134	181	33	214	15	330
SC5X-M-S L-430	1 ×				125	4–234	142	33	175	15	430
SC5X-M L-430	1 ×				125	4–234	181	33	214	15	430
SC5X-M-S L-500	1 ×	1 ×			125	4–304	142	33	175	15	500
SC5X-M L-500	1 ×	1 ×			125	4–304	181	33	214	15	500
SC5X-M-S L-630	1 ×	1 ×	1 ×		125	4–434	142	33	175	15	630
SC5X-M L-630	1 ×	1 ×	1 ×		125	4–434	181	33	214	15	630
SC5X-M-S L-800	1 ×	1 ×	1 ×	1 ×	125	4–604	142	33	175	15	800
SC5X-M L-800	1 ×	1 ×	1 ×	1 ×	125	4–604	181	33	214	15	800

Masse (mm) Dimensions (mm)

Typ Type	**Beschreibung** Description	**Backenbreite** Jaw width **mm**	**Spannkraft** Clamp. force **kN**	**Gewicht** Weight **kg**	**Lieferumfang** Delivery details	**Bestell-Nr.** Order No.
SC5X-M-S L-330	5-Achs-Spanner mechanisch H = 142 mit 2 mobilen Festbacken, Grundkörper 330 mm 5-axis-vice mechanical H = 142 with 2 moveable fixed jaw, base body 330 mm	125	50	26.1	ohne Schnellwechsel Backen, ohne Spannhebel, ohne Spannpratzen without quick change jaws, without clamping lever, without clamping claws	TMM.125.062.01
SC5X-M L-330	5-Achs-Spanner mechanisch H = 181 mit 2 mobilen Festbacken, Grundkörper 330 mm 5-axis-vice mechanical H = 181 with 2 moveable fixed jaw, base body 330 mm	125	50	32.1	ohne Schnellwechsel Backen, ohne Spannhebel, ohne Spannpratzen without quick change jaws, without clamping lever, without clamping claws	TMM.125.042.01
SC5X-M-S L-430	5-Achs-Spanner mechanisch H = 142 mit 2 mobilen Festbacken, Grundkörper 430 mm 5-axis-vice mechanical H = 142 with 2 moveable fixed jaw, base body 430 mm	125	50	29.1	ohne Schnellwechsel Backen, ohne Zugstangenverlängerung L-430 mm, ohne Spannhebel, ohne Spannpratzen without quick change jaws, without tension rod extension L-430 mm, without clamping lever, without clamping claws	TMM.125.063.01
SC5X-M L-430	5-Achs-Spanner mechanisch H = 181 mit 2 mobilen Festbacken, Grundkörper 430 mm 5-axis-vice mechanical H = 181 with 2 moveable fixed jaw, base body 430 mm	125	50	35.1	ohne Schnellwechsel Backen, ohne Zugstangenverlängerung L-430 mm, ohne Spannhebel, ohne Spannpratzen without quick change jaws, without tension rod extension L-430 mm, without clamping lever, without clamping claws	TMM.125.043.01
SC5X-M-S L-500	5-Achs-Spanner mechanisch H = 142 mit 2 mobilen Festbacken, Grundkörper 500 mm 5-axis-vice mechanical H = 142 with 2 moveable fixed jaw, base body 500 mm	125	50	31.1	ohne Schnellwechsel Backen, ohne Zugstangenverlängerung L-430 + L-500 mm, ohne Spannhebel, ohne Spannpratzen without quick change jaws, without tension rod extension L-430 + L-500 mm, without clamping lever, without clamping claws	TMM.125.064.01
SC5X-M L-500	5-Achs-Spanner mechanisch H = 181 mit 2 mobilen Festbacken, Grundkörper 500 mm 5-axis-vice mechanical H = 181 with 2 moveable fixed jaw, base body 500 mm	125	50	37.2	ohne Schnellwechsel Backen, ohne Zugstangenverlängerung L-430 + L-500 mm, ohne Spannhebel, ohne Spannpratzen without quick change jaws, without tension rod extension L-430 + L-500 mm, without clamping lever, without clamping claws	TMM.125.044.01
SC5X-M-S L-630	5-Achs-Spanner mechanisch H = 142 mit 2 mobilen Festbacken, Grundkörper 630 mm 5-axis-vice mechanical H = 142 with 2 moveable fixed jaw, base body 630 mm	125	50	34.8	ohne Schnellwechsel Backen, ohne Zugstangenverlängerung L-430 + L-500 + L-630 mm, ohne Spannhebel, ohne Spannpratzen without quick change jaws, without tension rod extension L-430 + L-500 + L-630 mm, without clamping lever, without clamping claws	TMM.125.065.01
SC5X-M L-630	5-Achs-Spanner mechanisch H = 181 mit 2 mobilen Festbacken, Grundkörper 630 mm 5-axis-vice mechanical H = 181 with 2 moveable fixed jaw, base body 630 mm	125	50	40.8	ohne Schnellwechsel Backen, ohne Zugstangenverlängerung L-430 + L-500 + L-630 mm, ohne Spannhebel, ohne Spannpratzen without quick change jaws, without tension rod extension L-430 + L-500 + L-630 mm, without clamping lever, without clamping claws	TMM.125.045.01
SC5X-M-S L-800	5-Achs-Spanner mechanisch H = 142 mit 2 mobilen Festbacken, Grundkörper 800 mm 5-axis-vice mechanical H = 142 with 2 moveable fixed jaw, base body 800 mm	125	50	39.7	ohne Schnellwechsel Backen, ohne Zugstangenverlängerung L-430 + L-500 + L-630 + L-800 mm, ohne Spannhebel, ohne Spannpratzen without quick change jaws, without tension rod extension L-430 + L-500 + L-630 + L-800 mm, without clamping lever, without clamping claws	TMM.125.066.01
SC5X-M L-800	5-Achs-Spanner mechanisch H = 181 mit 2 mobilen Festbacken, Grundkörper 800 mm 5-axis-vice mechanical H = 181 with 2 moveable fixed jaw, tool body 800 mm	125	50	45.7	ohne Schnellwechsel Backen, ohne Zugstangenverlängerung L-430 + L-500 + L-630 + L-800 mm, ohne Spannhebel, ohne Spannpratzen without quick change jaws, without tension rod extension L-430 + L-500 + L-630 + L-800 mm, without clamping lever, without clamping claws	TMM.125.046.01
Systembacke **System jaw**	SWB Stahl Blockbacke weich (härtbar) (pro Spanner 2 Stk.) QCJ steel block jaw soft (curable) (per vice, 2 pcs.)	125		2.0	Schnellwechsel Backe Stahl Blockbacke weich Quick change jaw steel block soft	TMA.125.005.11

Das Spannmittel und die Systembacken müssen für diese Version jeweils separat zusammengestellt werden.
The clamping device and the system jaws have to be separately assembled for this version.

SC5X-M-S
SC5X-M

mit SWB Adapter- und Pendelplatte
with QCJ adapter- and swivel plate

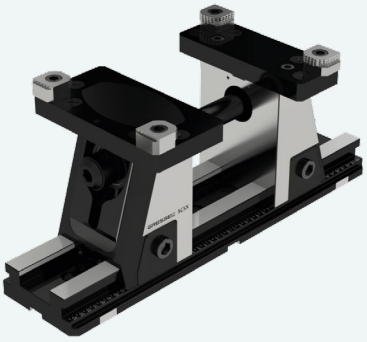

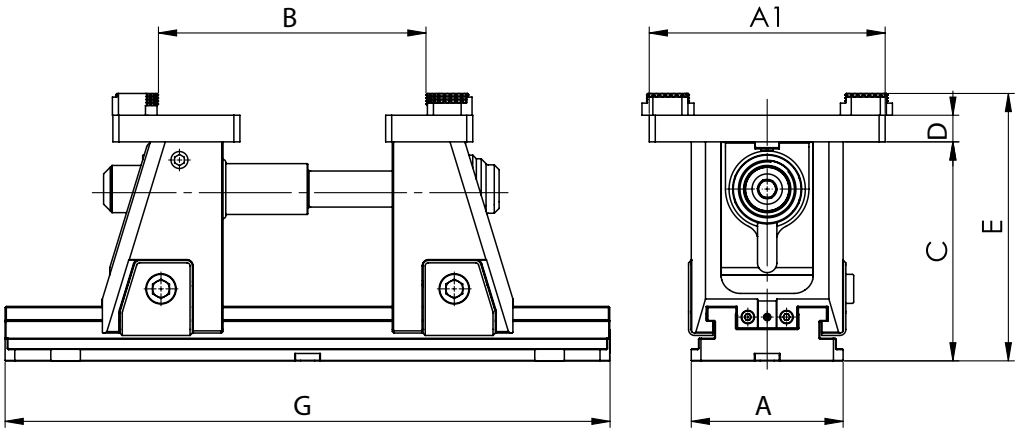

Typ Type	**Verlängerung** Extension TMA.125.202.01	**Verlängerung** Extension TMA.125.203.01	**Verlängerung** Extension TMA.125.204.01	**Verlängerung** Extension TMA.125.205.01	**A**	**B**	**C**	**D**	**E**	**F**	**G**
SC5X-M-S L-330					125	42 – 230	142	22	182	15	330
SC5X-M L-330					125	42 – 230	181	22	221	15	330
SC5X-M-S L-430	1 ×				125	42 – 330	142	22	221	15	430
SC5X-M L-430	1 ×				125	42 – 330	181	22	221	15	430
SC5X-M-S L-500	1 ×	1 ×			125	42 – 400	142	22	182	15	500
SC5X-M L-500	1 ×	1 ×			125	42 – 400	181	22	221	15	500
SC5X-M-S L-630	1 ×	1 ×	1 ×		125	42 – 530	142	22	182	15	630
SC5X-M L-630	1 ×	1 ×	1 ×		125	42 – 530	181	22	221	15	630
SC5X-M-S L-800	1 ×	1 ×	1 ×	1 ×	125	42 – 700	142	22	182	15	800
SC5X-M L-800	1 ×	1 ×	1 ×	1 ×	125	42 – 700	181	22	221	15	800

Masse (mm) Dimensions (mm)

Typ Type	**Beschreibung** Description	**Backenbreite** Jaw width **mm**	**Spannkraft** Clamp. force **kN**	**Gewicht** Weight **kg**	**Lieferumfang** Delivery details	**Bestell-Nr.** Order No.
SC5X-M-S L-330	5-Achs-Spanner mechanisch H = 142 mit 2 mobilen Festbacken, Grundkörper 330 mm 5-axis-vice mechanical H = 142 with 2 moveable fixed jaw, base body 330 mm	125	50	26.1	ohne Schnellwechsel Backen, ohne Spannhebel, ohne Spannpratzen without quick change jaws, without clamping lever, without clamping claws	TMM.125.062.01
SC5X-M L-330	5-Achs-Spanner mechanisch H = 181 mit 2 mobilen Festbacken, Grundkörper 330 mm 5-axis-vice mechanical H = 181 with 2 moveable fixed jaw, base body 330 mm	125	50	32.1	ohne Schnellwechsel Backen, ohne Spannhebel, ohne Spannpratzen without quick change jaws, without clamping lever, without clamping claws	TMM.125.042.01
SC5X-M-S L-430	5-Achs-Spanner mechanisch H = 142 mit 2 mobilen Festbacken, Grundkörper 430 mm 5-axis-vice mechanical H = 142 with 2 moveable fixed jaw, base body 430 mm	125	50	29.1	ohne Schnellwechsel Backen, ohne Zugstangenverlängerung L-430 mm, ohne Spannhebel, ohne Spannpratzen without quick change jaws, without tension rod extension L-430 mm, without clamping lever, without clamping claws	TMM.125.063.01
SC5X-M L-430	5-Achs-Spanner mechanisch H = 181 mit 2 mobilen Festbacken, Grundkörper 430 mm 5-axis-vice mechanical H = 181 with 2 moveable fixed jaw, base body 430 mm	125	50	35.1	ohne Schnellwechsel Backen, ohne Zugstangenverlängerung L-430 mm, ohne Spannhebel, ohne Spannpratzen without quick change jaws, without tension rod extension L-430 mm, without clamping lever, without clamping claws	TMM.125.043.01
SC5X-M-S L-500	5-Achs-Spanner mechanisch H = 142 mit 2 mobilen Festbacken, Grundkörper 500 mm 5-axis-vice mechanical H = 142 with 2 moveable fixed jaw, base body 500 mm	125	50	31.1	ohne Schnellwechsel Backen, ohne Zugstangenverlängerung L-430 + L-500 mm, ohne Spannhebel, ohne Spannpratzen without quick change jaws, without tension rod extension L-430 + L-500 mm, without clamping lever, without clamping claws	TMM.125.064.01
SC5X-M L-500	5-Achs-Spanner mechanisch H = 181 mit 2 mobilen Festbacken, Grundkörper 500 mm 5-axis-vice mechanical H = 181 with 2 moveable fixed jaw, base body 500 mm	125	50	37.2	ohne Schnellwechsel Backen, ohne Zugstangenverlängerung L-430 + L-500 mm, ohne Spannhebel, ohne Spannpratzen without quick change jaws, without tension rod extension L-430 + L-500 mm, without clamping lever, without clamping claws	TMM.125.044.01
SC5X-M-S L-630	5-Achs-Spanner mechanisch H = 142 mit 2 mobilen Festbacken, Grundkörper 630 mm 5-axis-vice mechanical H = 142 with 2 moveable fixed jaw, base body 630 mm	125	50	34.8	ohne Schnellwechsel Backen, ohne Zugstangenverlängerung L-430 + L-500 + L-630 mm, ohne Spannhebel, ohne Spannpratzen without quick change jaws, without tension rod extension L-430 + L-500 + L-630 mm, without clamping lever, without clamping claws	TMM.125.065.01
SC5X-M L-630	5-Achs-Spanner mechanisch H = 181 mit 2 mobilen Festbacken, Grundkörper 630 mm 5-axis-vice mechanical H = 181 with 2 moveable fixed jaw, base body 630 mm	125	50	40.8	ohne Schnellwechsel Backen, ohne Zugstangenverlängerung L-430 + L-500 + L-630 mm, ohne Spannhebel, ohne Spannpratzen without quick change jaws, without tension rod extension L-430 + L-500 + L-630 mm, without clamping lever, without clamping claws	TMM.125.045.01
SC5X-M-S L-800	5-Achs-Spanner mechanisch H = 142 mit 2 mobilen Festbacken, Grundkörper 800 mm 5-axis-vice mechanical H = 142 with 2 moveable fixed jaw, base body 800 mm	125	50	39.7	ohne Schnellwechsel Backen, ohne Zugstangenverlängerung L-430 + L-500 + L-630 + L-800 mm, ohne Spannhebel, ohne Spannpratzen without quick change jaws, without tension rod extension L-430 + L-500 + L-630 + L-800 mm, without clamping lever, without clamping claws	TMM.125.066.01
SC5X-M L-800	5-Achs-Spanner mechanisch H = 181 mit 2 mobilen Festbacken, Grundkörper 800 mm 5-axis-vice mechanical H = 181 with 2 moveable fixed jaw, base body 800 mm	125	50	45.7	ohne Schnellwechsel Backen, ohne Zugstangenverlängerung L-430 + L-500 + L-630 + L-800 mm, ohne Spannhebel, ohne Spannpratzen without quick change jaws, without tension rod extension L-430 + L-500 + L-630 + L-800 mm, without clamping lever, without clamping claws	TMM.125.046.01
Systembacke **System jaw**	SWB Adapterplatte (pro Spanner 1 Stk.) QCJ adapter plate (per vice, 2 pcs.)	180		2.0	Schnellwechsel Adapterplatte Quick change adapter plate	TMA.125.007.01
Systembacke **System jaw**	SWB Pendelplatte (pro Spanner 1 Stk.) QCJ swivel plate (per vice, 1 pc.)	180		4.1	Schnellwechsel Pendelplatte Quick change swivel plate	TMA.125.008.01
Zubehör **Accessories**	6-fach Wendebacke (pro Spanner 4 Stk.) 6-fold reversible jaw (per vice, 4 pcs.)			0.15	6-fach Wendebacke inkl. Schraube 6-fold reversible jaw incl. screw	GPA.000.041.01
Zubehör **Accessories**	6-fach Wendebacke carbide-grip (pro Spanner 4 Stk.) 6-fold reversible jaw carbide-grip (per vice, 4 pcs.)			0.15	6-fach Wendebacke carbide-grip inkl. Schraube 6-fold reversible jaw carbide-grip incl. screw	GPA.000.046.01

Das Spannmittel und die Systembacken müssen für diese Version jeweils separat zusammengestellt werden.
The clamping device and the system jaws have to be separately assembled for this version.

Spannbereich Übersicht SC5X-H hydraulisch
Clamping range overview SC5X-H hydraulic

Grundkörper L-330 Base body L-330

Hub Hydraulikzylinder 5 mm
Spindelverstellweg 100 + 140 mm
Gesamter Spannbereich 5 – 210 mm
Stroke hydraulic cylinder 5 mm
Spindle adjustment range 100 + 140 mm
Total clamping range 5 – 210 mm

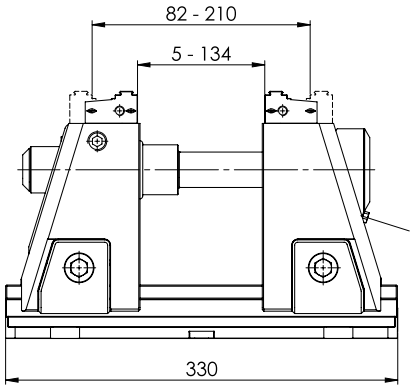

Grundkörper L-430 Base body L-430

Hub Hydraulikzylinder 5 mm
Spindelverstellweg 100 mm
Gesamter Spannbereich 5 – 310 mm
+ zusätzlicher Verlängerung GK L-430
THH.125.201.11
Stroke hydraulic cylinder 5 mm
Spindle adjustment range 100 mm
Total clamping range 5 – 310 mm
+ additional extension BB L-430
THH.125.201.11

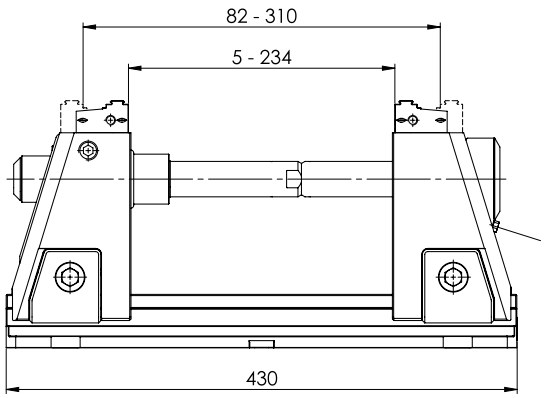

Grundkörper L-500 Base body L-500

Hub Hydraulikzylinder 5 mm
Spindelverstellweg 140 mm
Gesamter Spannbereich 5 – 380 mm
+ zusätzlicher Verlängerung GK L-430
THH.125.201.11
+ zusätzlicher Verlängerung GK L-500
THH.125.202.01
Stroke hydraulic cylinder 5 mm
Spindle adjustment range 100 mm
Total clamping range 5 – 380mm
+ additional extension BB L-430
THH.125.201.11
+ additional extension BB L-500
THH.125.202.01

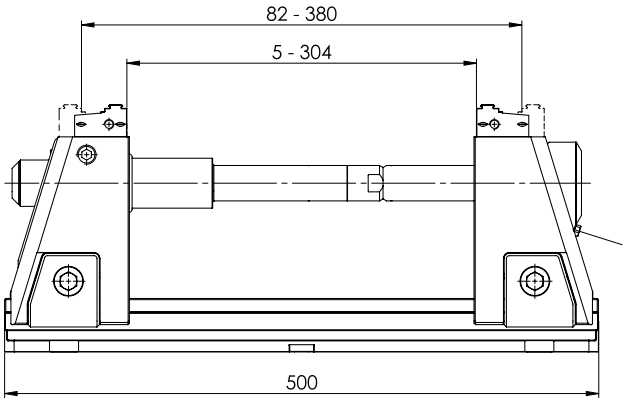

Grundkörper L-630 Base body L-630

Hub Hydraulikzylinder 5 mm
Spindelverstellweg 140 mm
Gesamter Spannbereich 5 – 510 mm
+ zusätzlicher Verlängerung GK L-430
THH.125.201.11
+ zusätzlicher Verlängerung GK L-500
THH.125.202.01
+ zusätzlicher Verlängerung GK L-630
THH.125.203.01
Stroke hydraulic cylinder 5 mm
Spindle adjustment range 140 mm
Total clamping range 5 – 510 mm
+ additional extension BB L-430
THH.125.201.11
+ additional extension BB L-500
THH.125.202.01
+ additional extension BB L-630
THH.125.203.01

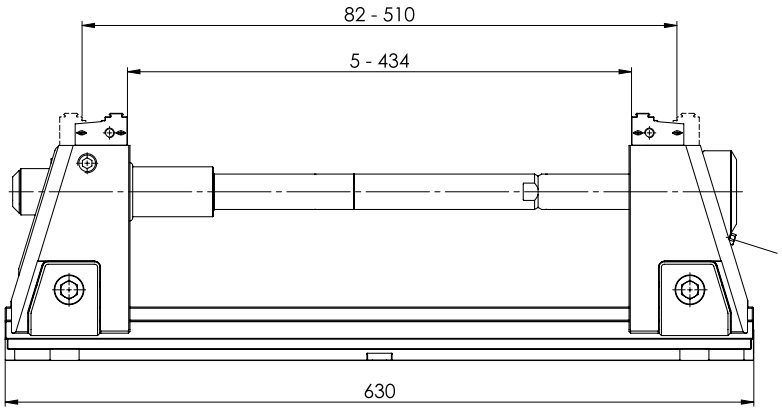

Grundkörper L-800 Base body L-800

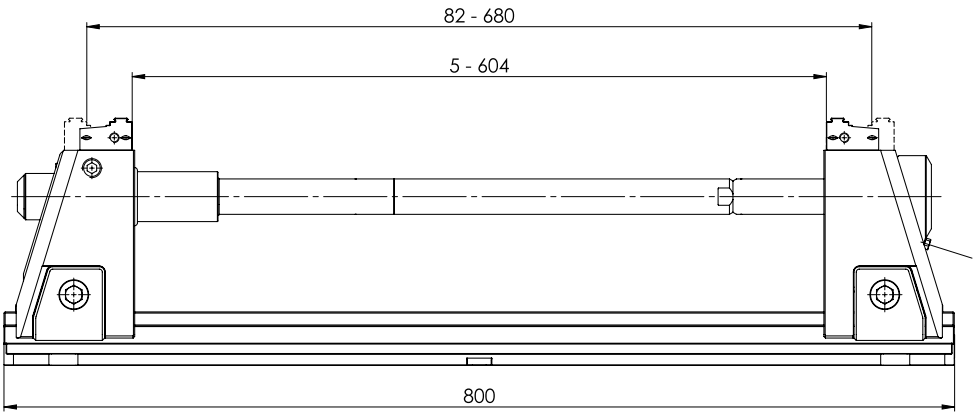

Hub Hydraulikzylinder 5 mm
Spindelverstellweg 140 mm
Gesamter Spannbereich 5 – 680 mm
+ zusätzlicher Verlängerung GK L-430
THH.125.201.11
+ zusätzlicher Verlängerung GK L-500
THH.125.202.01
+ zusätzlicher Verlängerung GK L-630
THH.125.203.01
+ zusätzlicher Verlängerung GK L-800
THH.125.204.01

Stroke hydraulic cylinder 5 mm
Spindle adjustment range 140 mm
Total clamping range 5 – 680 mm
+ additional extension BB L-430
THH.125.201.11
+ additional extension BB L-500
THH.125.202.01
+ additional extension BB L-630
THH.125.203.01
+ additional extension BB L-800
THH.125.204.01

SC5X-H-S
SC5X-H

mit SWB Wendebacken grip 3 mm
Breite 40/65/80/125
with QCJ reversible jaw grip 3 mm
width 40/65/80/125

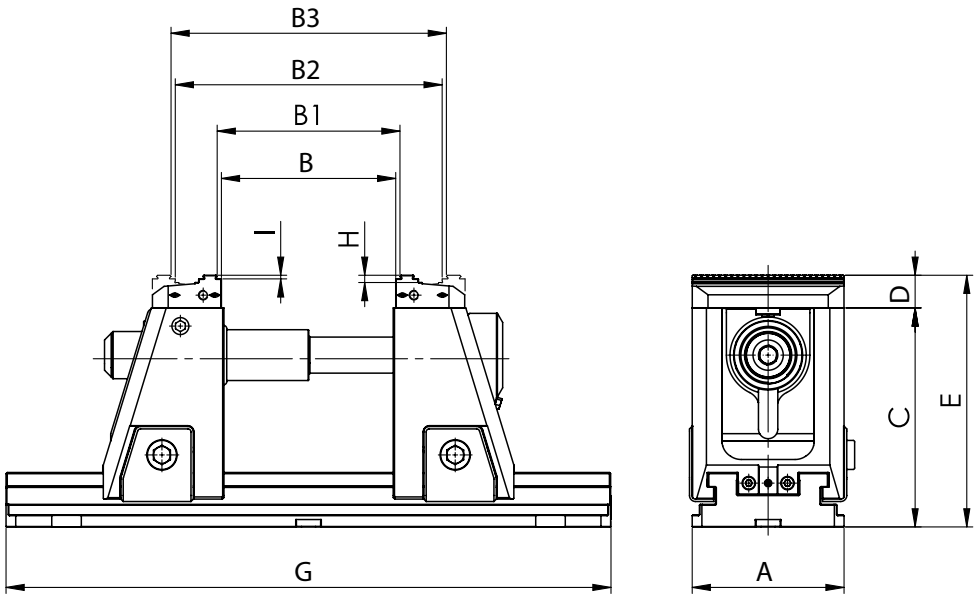

Typ Type	Adapter-Set Adapter-Set THH.125.201.01	Verlängerung Extension THH.125.202.01	Verlängerung Extension THH.125.203.01	Verlängerung Extension THH.125.204.01	A	B	B1	B2	B3	C	D	E	G	H	I
SC5X-H-S L-330					125	5–134	12–141	82–210	88–217	142	27	169	330	6	3
SC5X-H L-330					125	5–134	12–141	82–210	88–217	181	27	208	330	6	3
SC5X-H-S L-430	1×				125	5–234	12–241	82–310	88–317	142	27	169	430	6	3
SC5X-H L-430	1×				125	5–234	12–241	82–310	88–317	181	27	208	430	6	3
SC5X-H-S L-500	1×	1×			125	5–304	12–311	82–380	88–387	142	27	169	500	6	3
SC5X-H L-500	1×	1×			125	5–304	12–311	82–380	88–387	181	27	208	500	6	3
SC5X-H-S L-630	1×	1×	1×		125	5–434	12–441	82–510	88–517	142	27	169	630	6	3
SC5X-H L-630	1×	1×	1×		125	5–434	12–441	82–510	88–517	181	27	208	630	6	3
SC5X-H-S L-800	1×	1×	1×	1×	125	5–604	12–611	82–680	88–687	142	27	169	800	6	3
SC5X-H L-800	1×	1×	1×	1×	125	5–604	12–611	82–680	88–687	181	27	208	800	6	3

Masse (mm) Dimensions (mm)

* Tabelle gilt für folgende Backentypen in allen Breiten:
SWB Wendebacke grip 3 mm Breite 125/80/65/40
SWB Wendebacke grip 5 mm Breite 125/80/65/40
SWB Wendebacke carbide-grip 5 mm Breite 125/80/65/40
SWB Wendebacke Prägeprofil LANG grip 5 mm Breite 125

* Table applies to the following jaw types in all widths:
QCJ reversible grip 3 mm jaw width 125/80/65/40
QCJ reversible grip 5 mm jaw width 125/80/65/40
QCJ reversible carbide-grip 5 mm jaw 125/80/65/40
QCJ reversible jaw pre-stamp profile LANG grip 5 mm width 125

Typ Type	**Beschreibung** Description	**Backenbreite** Jaw width **mm**	**Spannkraft** Clamp. force **kN**	**Gewicht** Weight **kg**	**Lieferumfang** Delivery details	**Bestell-Nr.** Order No.
SC5X-H-S L-330	5-Achs-Spanner hydraulisch H = 142 mit 2 mobilen Festbacken, Grundkörper 330 mm 5-axis-vice hydraulic H = 142 with 2 moveable fixed jaw, base body 330 mm	125	25-30	26.1	ohne Schnellwechsel Backen, ohne Spannhebel, ohne Spannpratzen without quick change jaws, without clamping lever, without clamping claws	THH.125.062.01
SC5X-H L-330	5-Achs-Spanner hydraulisch H = 181 mit 2 mobilen Festbacken, Grundkörper 330 mm 5-axis-vice hydraulic H = 181 with 2 moveable fixed jaw, base body 330 mm	125	30-50	32.1	ohne Schnellwechsel Backen, ohne Spannhebel, ohne Spannpratzen without quick change jaws, without clamping lever, without clamping claws	THH.125.042.01
SC5X-H-S L-430	5-Achs-Spanner hydraulisch H = 142 mit 2 mobilen Festbacken, Grundkörper 430 mm 5-axis-vice hydraulic H = 142 with 2 moveable fixed jaw, base body 430 mm	125	25-30	29.1	ohne Schnellwechsel Backen, ohne Zugstangenverlängerung L-430 mm, ohne Spannhebel, ohne Spannpratzen without quick change jaws, without tension rod extension L-430 mm, without clamping lever, without clamping claws	THH.125.063.01
SC5X-H L-430	5-Achs-Spanner hydraulisch H = 181 mit 2 mobilen Festbacken, Grundkörper 430 mm 5-axis-vice hydraulic H = 181 with 2 moveable fixed jaw, base body 430 mm	125	30-50	35.1	ohne Schnellwechsel Backen, ohne Zugstangenverlängerung L-430 mm, ohne Spannhebel, ohne Spannpratzen without quick change jaws, without tension rod extension L-430 mm, without clamping lever, without clamping claws	THH.125.043.01
SC5X-H-S L-500	5-Achs-Spanner hydraulisch H = 142 mit 2 mobilen Festbacken, Grundkörper 500 mm 5-axis-vice hydraulic H = 142 with 2 moveable fixed jaw, base body 500 mm	125	25-30	31.1	ohne Schnellwechsel Backen, ohne Zugstangenverlängerung L-430 + L-500 mm, ohne Spannhebel, ohne Spannpratzen without quick change jaws, without tension rod extension L-430 + 500 mm, without clamping lever, without clamping claws	THH.125.064.01
SC5X-H L-500	5-Achs-Spanner hydraulisch H = 181 mit 2 mobilen Festbacken, Grundkörper 500 mm 5-axis-vice hydraulic H = 181 with 2 moveable fixed jaw, base body 500 mm	125	30-50	37.2	ohne Schnellwechsel Backen, ohne Zugstangenverlängerung L-430 + L-500 mm, ohne Spannhebel, ohne Spannpratzen without quick change jaws, without tension rod extension L-430 + L-500 mm, without clamping lever, without clamping claws	THH.125.044.01
SC5X-H-S L-630	5-Achs-Spanner hydraulisch H = 142 mit 2 mobilen Festbacken, Grundkörper 630 mm 5-axis-vice hydraulic H = 142 with 2 moveable fixed jaw, base body 630 mm	125	25-30	34.8	ohne Schnellwechsel Backen, ohne Zugstangenverlängerung L-430 + L-500 + L-630 mm, ohne Spannhebel, ohne Spannpratzen without quick change jaws, without tension rod extension L-430 + L-500 + L-630 mm, without clamping lever, without clamping claws	THH.125.065.01
SC5X-H L-630	5-Achs-Spanner hydraulisch H = 181 mit 2 mobilen Festbacken, Grundkörper 630 mm 5-axis-vice hydraulic H = 181 with 2 moveable fixed jaw, base body 630 mm	125	30-50	40.8	ohne Schnellwechsel Backen, ohne Zugstangenverlängerung L-430 + L-500 + L-630 mm, ohne Spannhebel, ohne Spannpratzen without quick change jaws, without tension rod extension L-430 + L-500 + L-630 mm, without clamping lever, without clamping claws	THH.125.045.01
SC5X-H-S L-800	5-Achs-Spanner hydraulisch H = 142 mit 2 mobilen Festbacken, Grundkörper 800 mm 5-axis-vice hydraulic H = 142 with 2 moveable fixed jaw, tool body 800 mm	125	25-30	39.7	ohne Schnellwechsel Backen, ohne Zugstangenverlängerung L-430 + L-500 + L-630 + L-800 mm, ohne Spannhebel, ohne Spannpratzen without quick change jaws, without tension rod extension L-430 + L-500 + L-630 + L-800 mm, without clamping lever, without clamping claws	THH.125.066.01
SC5X-H L-800	5-Achs-Spanner hydraulisch H = 181 mit 2 mobilen Festbacken, Grundkörper 800 mm 5-axis-vice hydraulic H = 181 with 2 moveable fixed jaw, base body 800 mm	125	30-50	45.7	ohne Schnellwechsel Backen, ohne Zugstangenverlängerung L-430 + L-500 + L-630 + L-800 mm, ohne Spannhebel, ohne Spannpratzen without quick change jaws, without tension rod extension L-430 + L-500 + L-630 + L-800 mm, without clamping lever, without clamping claws	THH.125.046.01

Das Spannmittel und die Systembacken müssen für diese Version jeweils separat zusammengestellt werden.
The clamping device and the system jaws have to be separately assembled for this version.

SC5X SWB Systembacken QCJ system jaws

	Bezeichnung Designation	Backenbreite Jaw width mm	Bestell-Nr. Order No.
	SWB Wendebacke grip 3 mm Breite … inkl. Schrauben (1 Stk.) **QCJ reversible grip jaw 3 mm width …** incl. screws (1 pc.)	40	TMA.125.104.11
		65	TMA.125.103.11
		80	TMA.125.102.11
		125	TMA.125.101.11
	SWB Wendebacke grip 5 mm Breite … inkl. Schrauben (1 Stk.) **QCJ reversible grip jaw 5 mm width …** incl. screws (1 pc.)	40	TMA.125.124.11
		65	TMA.125.123.11
		80	TMA.125.122.11
		125	TMA.125.121.11
	SWB Wendebacke carbide-grip 5 mm Breite … inkl. Schrauben (1 Stk.) **QCJ reversible carbide-grip jaw 5 mm width …** incl. screws (1 pc.)	40	TMA.125.144.01
		65	TMA.125.143.01
		80	TMA.125.142.01
		125	TMA.125.141.01
	SWB Wendebacke Prägeprofil LANG grip 3 mm inkl. Schrauben (1 Stk.) **QCJ reversible jaw pre-stamp profile LANG grip 3 mm** incl. screws (1 pc.)	125	TMA.125.161.11
	SWB Wendebacke glatt inkl. Schrauben (1 Stk.) **QCJ reversible jaw smooth** incl. screws (1 pc.)	125	TMA.125.181.11
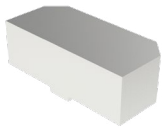	**SWB Stahl Blockbacke weich** inkl. Schrauben (1 Stk.) **QCJ steel block jaw soft** incl. screws (1 pc.)	125	TMA.125.005.11
	SWB Adapterplatte inkl. Schrauben (1 Stk.) **QCJ adapter plate** incl. screws (1 pc.)	195	TMA.125.007.01
	SWB Pendelplatte inkl. Schrauben (1 Stk.) **QCJ swivel plate** incl. screws (1 pc.)	195	TMA.125.008.01
	SWB Präzisionsbacken Set inkl. Schrauben (1 Stk.) **QCJ precision jaws set** incl. screws (1 pc.)	125	TMA.125.070.01

SC5X Zubehör Accessories

	Bezeichnung Designation	Passend zu Typ Suitable for type	Bestell-Nr. Order No.
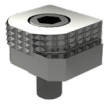	**6-fach Wendebacke** inkl. Schraube für Adapter- und Pendelplatte (1 Stk.) **6-fold reversible jaw** incl. screw for adapter- and swivel plate (1 pc.)	SC5X-M/-S SC5X-H/-S	GPA.000.041.01 GPA.000.041.01
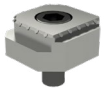	**6-fach Wendebacke carbide-grip** inkl. Schraube für Adapter- und Pendelplatte (1 Stk.) **6-fold reversible carbide-grip** incl. screw for adapter- and swivel plate (1 pc.)	SC5X-M/-S SC5X-H/-S	GPA.000.046.01 GPA.000.046.01
	Drehmomentschlüssel 20 – 200 Nm, mit Vierkant-Antrieb ½" ohne Sechskant-Einsatz **Torque wrench** 20 – 200 Nm, with square-drive ½" without hexagonal-insert	SC5X-M/-S	XNF.91101.040
	Spannhebel mit Gelenk mit Vierkant-Antrieb ½" ohne Sechskant-Einsatz **Clamping lever articulated** with square-drive, ½" without hexagonal-insert	SC5X-M/-S	XNF.91105.010
	Sechskant-Stifteinsatz SW 14/½" **Hexagonal-pin-insert** SW 14/½"	SC5X-M/-S	XNF.91105.014
	Handkurbel **Hand crank**	SC5X-M/-S	TFS.125.068.01
	Zugstangenverlängerung (Grundkörper L-430) **Tension rod extension (base body L-430)**	SC5X-M/-S	TMA.125.202.01
	Zugstangenverlängerung (Grundkörper L-500) **Tension rod extension (base body L-500)**	SC5X-M/-S	TMA.125.203.01
	Zugstangenverlängerung (Grundkörper L-630) **Tension rod extension (base body L-630)**	SC5X-M/-S	TMA.125.204.01
	Zugstangenverlängerung (Grundkörper L-800) **Tension rod extension (base body L-800)**	SC5X-M/-S	TMA.125.205.01

SC5X Zubehör Accessories

	Bezeichnung Designation	Passend zu Typ Suitable for type	Bestell-Nr. Order No.
	Verstellspindel mit Verstellweg = 100 mm Adjustment spindle with adjustment range = 100 mm	SC5X-H/-S	THH.125.107.01
	Verstellspindel mit Verstellweg = 140 mm Adjustment spindle with adjustment range = 140 mm	SC5X-H/-S	THH.125.201.01
	Zugstangenverlängerung hydraulisch (Grundkörper L-430) Tension rod extension hydraulic (Base body L-430)	SC5X-H/-S	THH.125.201.11
	Zugstangenverlängerung hydraulisch (Grundkörper L-500) Tension rod extension hydraulic (Base body L-500)	SC5X-H/-S	THH.125.202.01
	Zugstangenverlängerung hydraulisch (Grundkörper L-630) Tension rod extension hydraulic (Base body L-630)	SC5X-H/-S	THH.125.203.01
	Zugstangenverlängerung hydraulisch (Grundkörper L-800) Tension rod extension hydraulic (Base body L-800)	SC5X-H/-S	THH.125.204.01
	Hydraulikzylinder Hydraulic cylinder	SC5X-H/-S	THH.125.106.01
	Hydraulikspindel Hydraulic spindle	SC5X-H/-S	THH.125.100.01
	SC5X-H Hydraulikschlauch Set SC5X-H hydraulic hose set	SC5X-H/-S	THH.125.030.01

SC5X Zubehör Accessories

	Bezeichnung Designation	Passend zu Typ Suitable for type	Bestell-Nr. Order No.
	SC5X-M Spindel mechanisch **SC5X-M spindle mechanical**	SC5X-M/-S	TMM.125.010.01
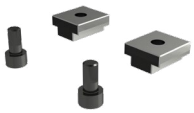	**Präzisions-Nutensteine mit Schrauben** für T-Nut (Satz à 2 Stk.) **Precision slot nuts with screws** for t-slot (set of 2 pcs.)	12 mm/M6	MAA.110.012.01
		14 mm/M6	MAA.110.014.01
		16 mm/M6	MAA.110.016.01
		18 mm/M6	MAA.110.018.01
	Aufspannschrauben für Spannpratzen für T-Nut (Satz à 2 Stk.) **Clamping screws for clamping claws** for t-slot (set of 2 pcs.)	12 mm/M10	MAA.000.012.01
		14 mm/M12	MAA.000.014.01
		16 mm/M14	MAA.000.016.01
		18 mm/M16	MAA.000.018.01
	Spannpratzen (2 Stk.) **Clamping claws** (2 pcs.)	SC5X-M/-S	GPA.000.015.01
		SC5X-H/-S	GPA.000.015.01
	Passschrauben ø12f7 / M12 (2 Stk.) **Fitting screws ø12f7 / M12** (2 pcs.)	SC5X-M/-S	FSA.000.005.01
		SC5X-H/-S	FSA.000.005.01

SC5X Zubehör Accessories

	Bezeichnung Designation	Passend zu Typ Suitable for type	Bestell-Nr. Order No.
	Zentrierzapfen ø12n6 / ø30h6 (1 Stk.) **Centering pin ø12n6 / ø30h6** (1 pc.)	SC5X-M/-S	NGA.030.030.11
		SC5X-H/-S	NGA.030.030.11
	Zentrierzapfen ø12n6 / ø32h6 (1 Stk.) **Centering pin ø12n6 / ø32h6** (1 pc.)	SC5X-M/-S	NGA.030.032.11
		SC5X-H/-S	NGA.030.032.11
	Zentrierzapfen ø12n6 / ø50h6 (1 Stk.) **Centering pin ø12n6 / ø50h6** (1 pc.)	SC5X-M/-S	NGA.030.050.11
		SC5X-H/-S	NGA.030.050.11
	Magnet-Werkstückunterlagen Set (SWB H = 27) (1 Set) **Magnet-workpiece support set** (QCJ H = 27) (1 set)	SC5X-M/-S	TMA.125.031.01
		SC5X-H/-S	TMA.125.031.01
	Magnet Anschlag klein 60 × 15 mm (1 Set) **Magnet workpiece stop small** 60 × 15 mm (1 set)	SC5X-M/-S	XNF.41000.001
		SC5X-H/-S	XNF.41000.001
	Magnet Anschlag gross 115 × 15 mm (1 Set) **Magnet workpiece stop big** 115 × 15 mm (1 set)	SC5X-M/-S	XNF.41000.005
		SC5X-H/-S	XNF.41000.005
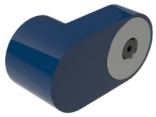	**Verlängerung** 68 × 30 mm (1 Set) **Extension** 68 × 30 mm (1 set)	SC5X-M/-S	XNF.41000.004
		SC5X-H/-S	XNF.41000.004

Aufspannung mit gredoc / gredoc-NRS
Mounting with gredoc / gredoc-NRS

Katalog 07 Kapitel 14 + 14.1, Seite 426/458
Catalog 07 chapter 14 + 14.1, page 426/458

SC5X auf gredoc 2-fach
SC5X on gredoc 2-fold

SC5X auf gredoc 3-fach
SC5X on gredoc 3-fold

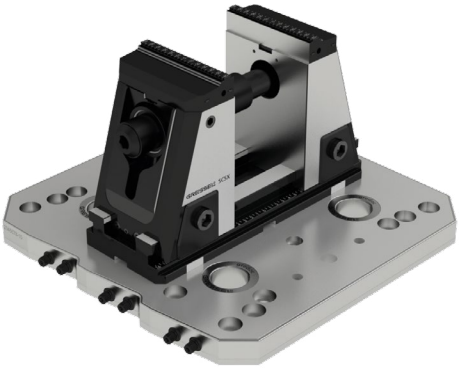

SC5X auf gredoc-NRS 400 × 400 mm
SC5X on gredoc-NRS 400 × 400 mm

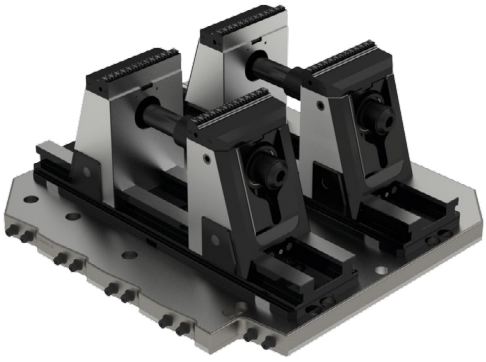

SC5X auf gredoc-NRS 10-fach
SC5X on gredoc-NRS 10-fold

Schnellwechsel-Backen
Quick change jaws

· sekundenschneller Backenwechsel
· kein Umbau der Trägerbacken notwendig
· grosses Schnellwechsel Backen Programm
· jaw change within seconds
· alteration of the carrier jaws
  is unnecessary
· large range of quick-change jaws

Unsere Spannsysteme
passen immer.
GARANTIERT.

Our clamping systems
always fit.
GUARANTEED.

GRESSEL
Spanntechnik

GRESSEL AG · Schützenstrasse 25 · CH-8355 Aadorf
T +41 52 368 16 16 · info@gressel.ch

www.sc5x.com